女子ダブルス

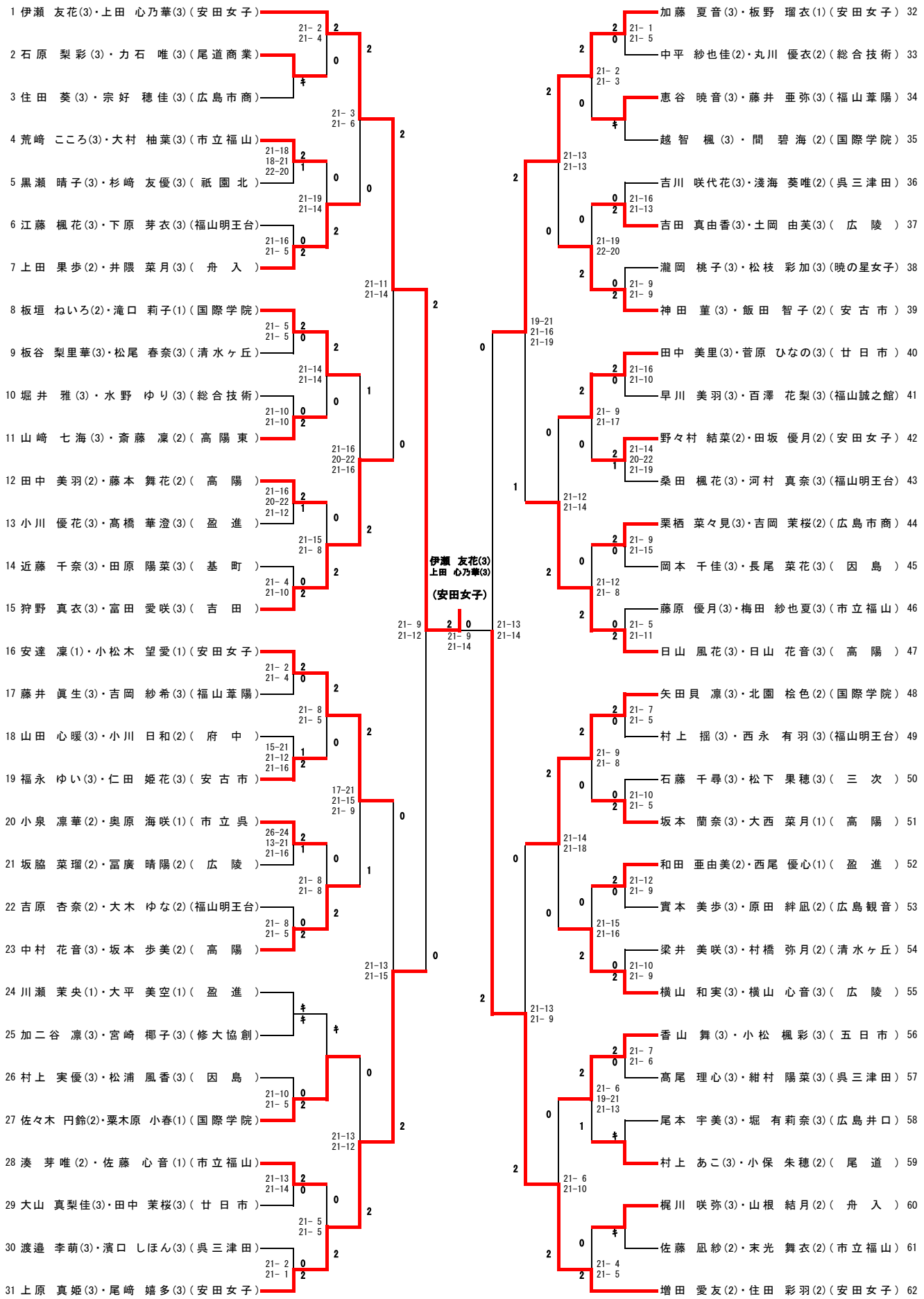
1 伊瀬 友花(3)・上田 心乃華(3)(安田女子)
2 石原 梨彩(3)・力石 唯(3)(尾道商業)
3 住田 葵(3)・宗好 穂佳(3)(広島市商)
4 荒崎 こころ(3)・大村 柚葉(3)(市立福山)
5 黒瀬 晴子(3)・杉崎 友優(3)(祇園北)
6 江藤 楓花(3)・下原 芽衣(3)(福山明王台)
7 上田 果歩(2)・井隈 菜月(3)(舟入)
8 板垣 ねいろ(2)・滝口 莉子(1)(国際学院)
9 板谷 梨里華(3)・松尾 春奈(3)(清水ヶ丘)
10 堀井 雅(3)・水野 ゆり(3)(総合技術)
11 山崎 七海(3)・斎藤 凜(2)(高陽東)
12 田中 美羽(2)・藤本 舞花(2)(高陽)
13 小川 優花(3)・髙橋 華澄(3)(盈進)
14 近藤 千奈(3)・田原 陽菜(3)(基町)
15 狩野 真衣(3)・富田 愛咲(3)(吉田)
16 安達 凜(1)・小松木 望愛(1)(安田女子)
17 藤井 眞生(3)・吉岡 紗希(3)(福山葦陽)
18 山田 心暖(3)・小川 日和(2)(府中)
19 福永 ゆい(3)・仁田 姫花(3)(安古市)
20 小泉 凜華(2)・奥原 海咲(1)(市立呉)
21 坂脇 菜瑠(2)・冨廣 晴陽(2)(広陵)
22 吉原 杏奈(2)・大木 ゆな(2)(福山明王台)
23 中村 花音(3)・坂本 歩美(2)(高陽)
24 川瀬 茉央(1)・大平 美空(1)(盈進)
25 加二谷 凜(3)・宮崎 椰子(3)(修大協創)
26 村上 実優(3)・松浦 風香(3)(因島)
27 佐々木 円鈴(2)・粟木原 小春(1)(国際学院)
28 湊 芽唯(2)・佐藤 心音(1)(市立福山)
29 大山 真梨佳(3)・田中 茉桜(3)(廿日市)
30 渡邉 李萌(3)・濱口 しほん(3)(呉三津田)
31 上原 真姫(3)・尾崎 嬉多(3)(安田女子)
21- 2
21- 4
21- 3
21- 6
21-18
18-21
22-20
21-19
21-14
21-16
21- 5
21-11
21-14
21- 5
21- 5
21-14
21-14
21-10
21-10
21-16
20-22
21-16
21-16
20-22
21-12
21-15
21- 8
21- 4
21-10
21- 2
21- 4
21- 8
21- 5
15-21
21-12
21-16
17-21
21-15
21- 9
26-24
13-21
21-16
21- 8
21- 8
21- 8
21- 5
21-13
21-15
21-10
21- 5
21-13
21-12
21-13
21-14
21- 5
21- 5
21- 2
21- 1
21- 9
21-12
伊瀬 友花(3)
上田 心乃華(3)
(安田女子)
21- 9
21-14
21-13
21-14
加藤 夏音(3)・板野 瑠衣(1)(安田女子) 32
中平 紗也佳(2)・丸川 優衣(2)(総合技術) 33
恵谷 暁音(3)・藤井 亜弥(3)(福山葦陽) 34
越智 楓(3)・間 碧海(2)(国際学院) 35
吉川 咲代花(3)・淺海 葵唯(2)(呉三津田) 36
吉田 真由香(3)・土岡 由芙(3)(広陵) 37
瀧岡 桃子(3)・松枝 彩加(3)(暁の星女子) 38
神田 菫(3)・飯田 智子(2)(安古市) 39
田中 美里(3)・菅原 ひなの(3)(廿日市) 40
早川 美羽(3)・百澤 花梨(3)(福山誠之館) 41
野々村 結菜(2)・田坂 優月(2)(安田女子) 42
桑田 楓花(3)・河村 真奈(3)(福山明王台) 43
栗栖 菜々見(3)・吉岡 茉桜(2)(広島市商) 44
岡本 千佳(3)・長尾 菜花(3)(因島) 45
藤原 優月(3)・梅田 紗也夏(3)(市立福山) 46
日山 風花(3)・日山 花音(3)(高陽) 47
矢田貝 凜(3)・北園 桧色(2)(国際学院) 48
村上 揺(3)・西永 有羽(3)(福山明王台) 49
石藤 千尋(3)・松下 果穂(3)(三次) 50
坂本 蘭奈(3)・大西 菜月(1)(高陽) 51
和田 亜由美(2)・西尾 優心(1)(盈進) 52
實本 美歩(3)・原田 絆凪(2)(広島観音) 53
梁井 美咲(3)・村橋 弥月(2)(清水ヶ丘) 54
横山 和実(3)・横山 心音(3)(広陵) 55
香山 舞(3)・小松 楓彩(3)(五日市) 56
髙尾 理心(3)・紺村 陽菜(3)(呉三津田) 57
尾本 宇美(3)・堀 有莉奈(3)(広島井口) 58
村上 あこ(3)・小保 朱穂(2)(尾道) 59
梶川 咲弥(3)・山根 結月(2)(舟入) 60
佐藤 凪紗(2)・末光 舞衣(2)(市立福山) 61
増田 愛友(2)・住田 彩羽(2)(安田女子) 62
21- 1
21- 5
21- 2
21- 3
21-16
21-13
21-19
22-20
21- 9
21- 9
21-13
21-13
19-21
21-16
21-19
21-16
21-10
21- 9
21-17
21-14
20-22
21-19
21-12
21-14
21- 9
21-15
21-12
21- 8
21- 5
21-11
21- 7
21- 5
21- 9
21- 8
21-10
21- 5
21-14
21-18
21-12
21- 9
21-15
21-16
21-10
21- 9
21-13
21- 9
21- 7
21- 6
21- 6
19-21
21-13
21- 6
21-10
21- 4
21- 5