女子シングルス

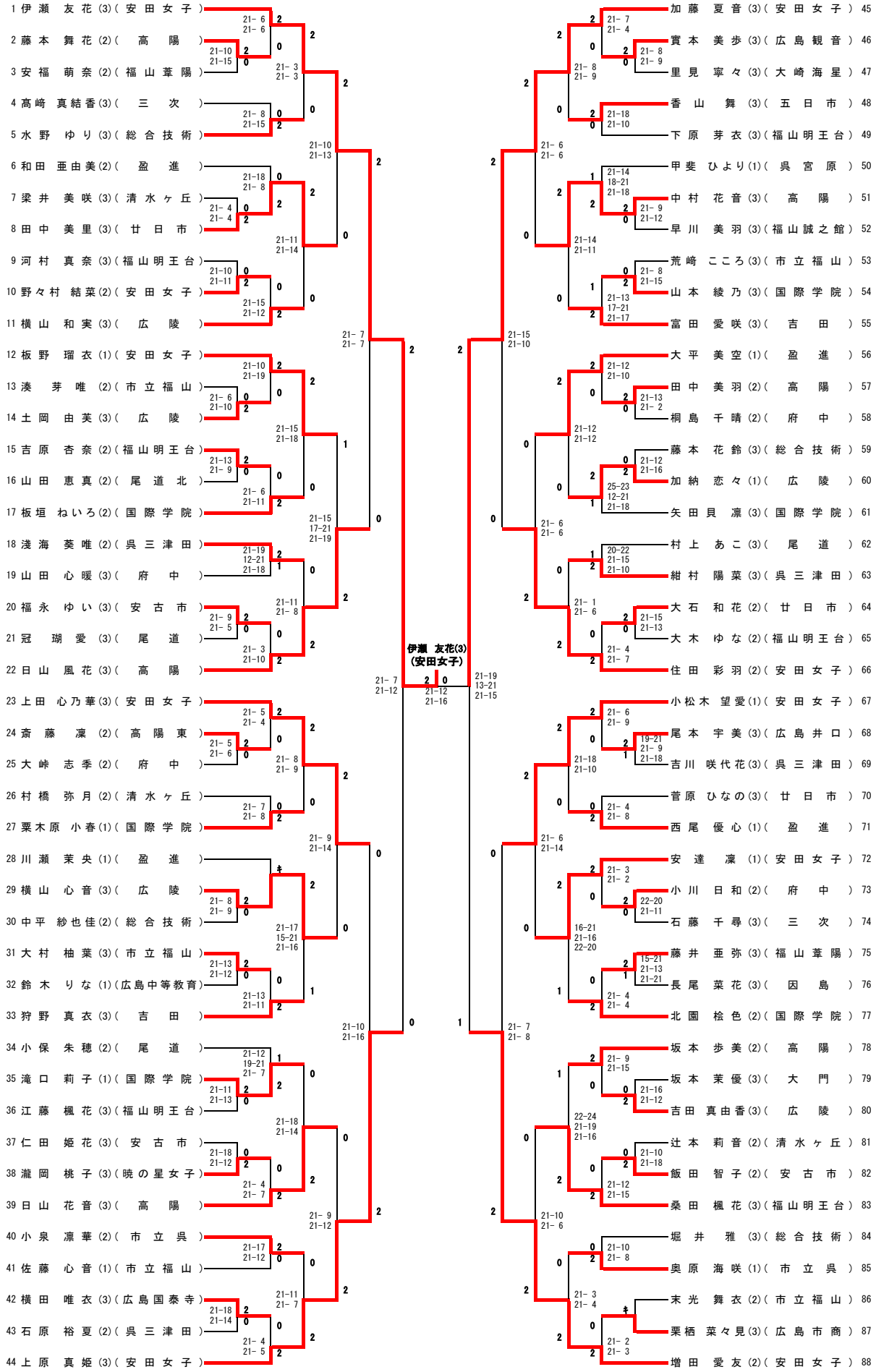
1 伊瀬 友花(3)(安田女子)
2 藤本 舞花(2)(高陽)
3 安福 萌奈(2)(福山葦陽)
4 髙崎 真結香(3)(三次)
5 水野 ゆり(3)(総合技術)
6 和田 亜由美(2)(盈進)
7 梁井 美咲(3)(清水ヶ丘)
8 田中 美里(3)(廿日市)
9 河村 真奈(3)(福山明王台)
10 野々村 結菜(2)(安田女子)
11 横山 和実(3)(広陵)
12 板野 瑠衣(1)(安田女子)
13 湊 芽唯(2)(市立福山)
14 土岡 由芙(3)(広陵)
15 吉原 杏奈(2)(福山明王台)
16 山田 恵真(2)(尾道北)
17 板垣 ねいろ(2)(国際学院)
18 浅海 葵唯(2)(呉三津田)
19 山田 心暖(3)(府中)
20 福永 ゆい(3)(安古市)
21 冠 瑚愛(3)(尾道)
22 日山 風花(3)(高陽)
23 上田 心乃華(3)(安田女子)
24 斎藤 凜(2)(高陽東)
25 大峠 志季(2)(府中)
26 村橋 弥月(2)(清水ヶ丘)
27 粟木原 小春(1)(国際学院)
28 川瀬 茉央(1)(盈進)
29 横山 心音(3)(広陵)
30 中平 紗也佳(2)(総合技術)
31 大村 柚葉(3)(市立福山)
32 鈴木 りな(1)(広島中等教育)
33 狩野 真衣(3)(吉田)
34 小保 朱穂(2)(尾道)
35 滝口 莉子(1)(国際学院)
36 江藤 楓花(3)(福山明王台)
37 仁田 姫花(3)(安古市)
38 瀧岡 桃子(3)(暁の星女子)
39 日山 花音(3)(高陽)
40 小泉 凛華(2)(市立呉)
41 佐藤 心音(1)(市立福山)
42 横田 唯衣(3)(広島国泰寺)
43 石原 裕夏(2)(呉三津田)
44 上原 真姫(3)(安田女子)
45 加藤 夏音(3)(安田女子)
46 實本 美歩(3)(広島観音)
47 里見 寧々(3)(大崎海星)
48 香山 舞(3)(五日市)
49 下原 芽衣(3)(福山明王台)
50 甲斐 ひより(1)(呉宮原)
51 中村 花音(3)(高陽)
52 早川 美羽(3)(福山誠之館)
53 荒崎 こころ(3)(市立福山)
54 山本 綾乃(3)(国際学院)
55 富田 愛咲(3)(吉田)
56 大平 美空(1)(盈進)
57 田中 美羽(2)(高陽)
58 桐島 千晴(2)(府中)
59 藤本 花鈴(3)(総合技術)
60 加納 恋々(1)(広陵)
61 矢田貝 凛(3)(国際学院)
62 村上 あこ(3)(尾道)
63 紺村 陽菜(3)(呉三津田)
64 大石 和花(2)(廿日市)
65 大木 ゆな(2)(福山明王台)
66 住田 彩羽(2)(安田女子)
67 小松木 望愛(1)(安田女子)
68 尾本 宇美(3)(広島井口)
69 吉川 咲代花(3)(呉三津田)
70 菅原 ひなの(3)(廿日市)
71 西尾 優心(1)(盈進)
72 安達 凜(1)(安田女子)
73 小川 日和(2)(府中)
74 石藤 千尋(3)(三次)
75 藤井 亜弥(3)(福山葦陽)
76 長尾 菜花(3)(因島)
77 北園 桧色(2)(国際学院)
78 坂本 歩美(2)(高陽)
79 坂本 茉優(3)(大門)
80 吉田 真由香(3)(広陵)
81 辻本 莉音(2)(清水ヶ丘)
82 飯田 智子(2)(安古市)
83 桑田 楓花(3)(福山明王台)
84 堀井 雅(3)(総合技術)
85 奥原 海咲(1)(市立呉)
86 末光 舞衣(2)(市立福山)
87 栗栖 菜々見(3)(広島市商)
88 増田 愛友(2)(安田女子)
伊瀬 友花(3)
(安田女子)