男子シングルス

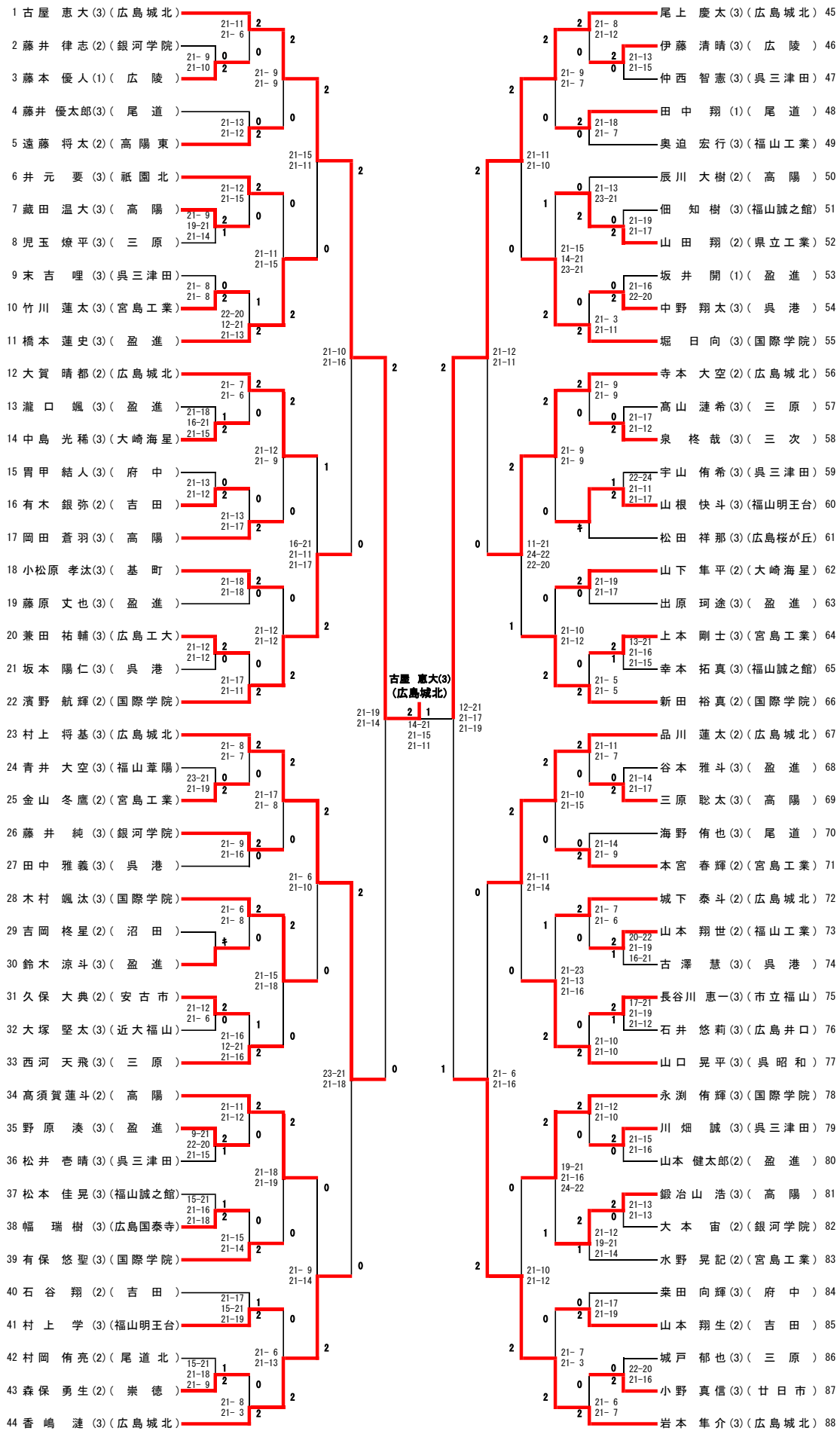
1 古屋 恵大(3)(広島城北)
2 藤井 律志(2)(銀河学院)
3 藤本 優人(1)(広陵)
4 藤井 優太郎(3)(尾道)
5 遠藤 将太(2)(高陽東)
6 井元 要(3)(祇園北)
7 藏田 温大(3)(高陽)
8 児玉 燎平(3)(三原)
9 末吉 哩(3)(呉三津田)
10 竹川 蓮太(3)(宮島工業)
11 橋本 蓮史(3)(盈進)
12 大賀 晴都(2)(広島城北)
13 瀧口 颯(3)(盈進)
14 中島 光稀(3)(大崎海星)
15 胃甲 結人(3)(府中)
16 有木 銀弥(2)(吉田)
17 岡田 蒼羽(3)(高陽)
18 小松原 孝汰(3)(基町)
19 藤原 丈也(3)(盈進)
20 兼田 祐輔(3)(広島工大)
21 坂本 陽仁(3)(呉港)
22 濱野 航輝(2)(国際学院)
23 村上 将基(3)(広島城北)
24 青井 大空(3)(福山葦陽)
25 金山 冬鷹(2)(宮島工業)
26 藤井 純(3)(銀河学院)
27 田中 雅義(3)(呉港)
28 木村 颯汰(3)(国際学院)
29 吉岡 柊星(2)(沼田)
30 鈴木 涼斗(3)(盈進)
31 久保 大典(2)(安古市)
32 大塚 堅太(3)(近大福山)
33 西河 天飛(3)(三原)
34 高須賀 蓮斗(2)(高陽)
35 野原 湊(3)(盈進)
36 松井 壱晴(3)(呉三津田)
37 松本 佳晃(3)(福山誠之館)
38 幅 瑞樹(3)(広島国泰寺)
39 有保 悠聖(3)(国際学院)
40 石谷 翔(2)(吉田)
41 村上 学(3)(福山明王台)
42 村岡 侑亮(2)(尾道北)
43 森保 勇生(2)(崇徳)
44 香嶋 漣(3)(広島城北)
45 尾上 慶太(3)(広島城北)
46 伊藤 清晴(3)(広陵)
47 仲西 智憲(3)(呉三津田)
48 田中 翔(1)(尾道)
49 奥迫 宏行(3)(福山工業)
50 辰川 大樹(2)(高陽)
51 佃 知樹(3)(福山誠之館)
52 山田 翔(2)(県立工業)
53 坂井 開(1)(盈進)
54 中野 翔太(3)(呉港)
55 堀 日向(3)(国際学院)
56 寺本 大空(2)(広島城北)
57 髙山 漣希(3)(三原)
58 泉 柊哉(3)(三次)
59 宇山 侑希(3)(呉三津田)
60 山根 快斗(3)(福山明王台)
61 松田 祥那(3)(広島桜が丘)
62 山下 隼平(2)(大崎海星)
63 出原 珂途(3)(盈進)
64 上本 剛士(3)(宮島工業)
65 幸本 拓真(3)(福山誠之館)
66 新田 裕真(2)(国際学院)
67 品川 蓮太(2)(広島城北)
68 谷本 雅斗(3)(盈進)
69 三原 聡太(3)(高陽)
70 海野 侑也(3)(尾道)
71 本宮 春輝(2)(宮島工業)
72 城下 泰斗(2)(広島城北)
73 山本 翔世(2)(福山工業)
74 古澤 慧(3)(呉港)
75 長谷川 恵一(3)(市立福山)
76 石井 悠莉(3)(広島井口)
77 山口 晃平(3)(呉昭和)
78 永渕 侑輝(3)(国際学院)
79 川畑 誠(3)(呉三津田)
80 山本 健太郎(2)(盈進)
81 鍛冶山 浩(3)(高陽)
82 大本 宙(2)(銀河学院)
83 水野 晃記(2)(宮島工業)
84 桒田 向輝(3)(府中)
85 山本 翔生(2)(吉田)
86 城戸 郁也(3)(三原)
87 小野 真信(3)(廿日市)
88 岩本 隼介(3)(広島城北)
古屋 恵大(3)
(広島城北)