女子ダブルス

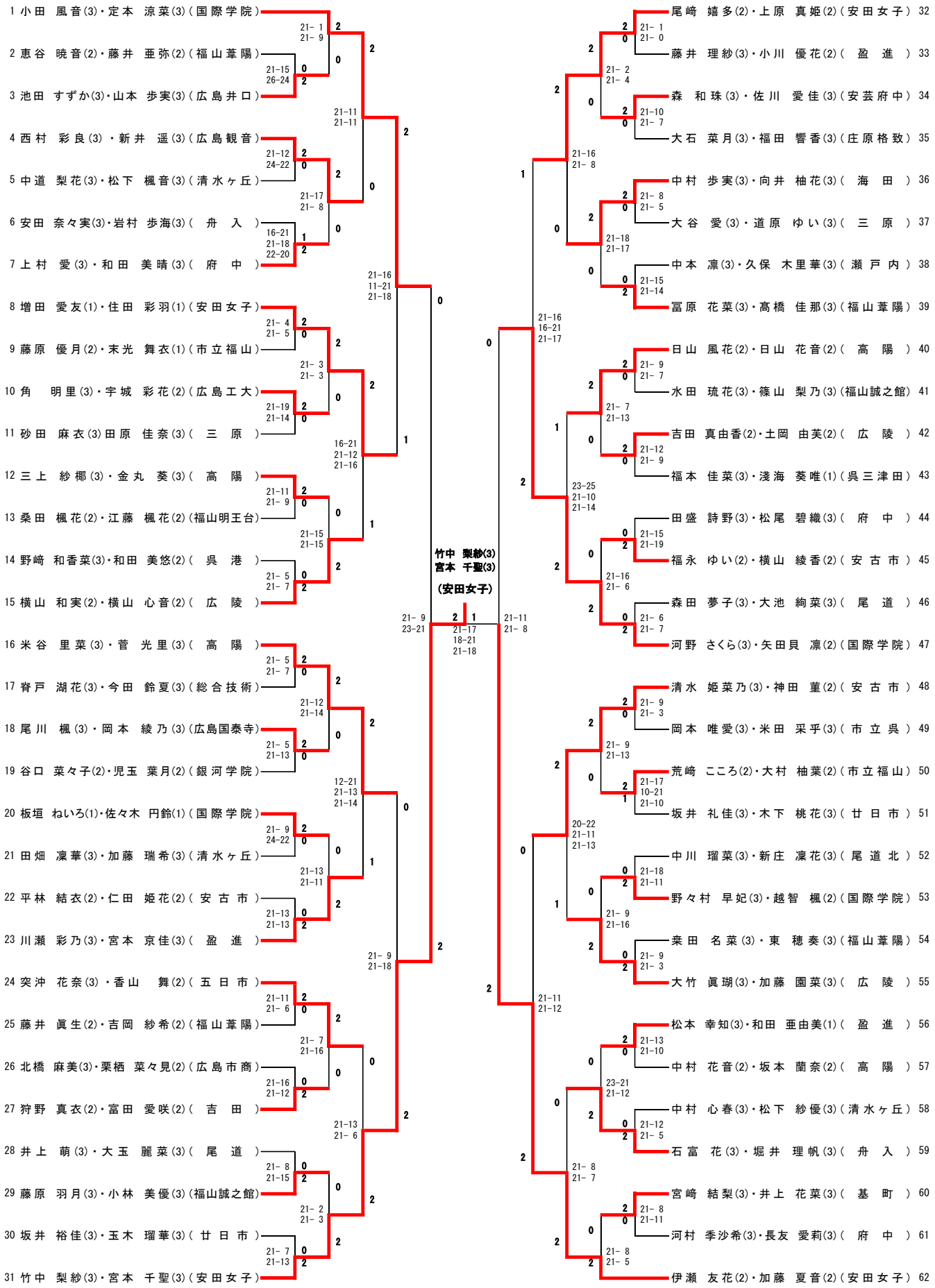
1 小田 風音(3)・定本 涼菜(3)(国際学院)
2 恵谷 暁音(2)・藤井 亜弥(2)(福山葦陽)
3 池田 すずか(3)・山本 歩実(3)(広島井口)
4 西村 彩良(3)・新井 遥(3)(広島観音)
5 中道 梨花(3)・松下 楓音(3)(清水ヶ丘)
6 安田 奈々実(3)・岩村 歩海(3)(舟入)
7 上村 愛(3)・和田 美晴(3)(府中)
8 増田 愛友(1)・住田 彩羽(1)(安田女子)
9 藤原 優月(2)・末光 舞衣(1)(市立福山)
10 角 明里(3)・宇城 彩花(2)(広島工大)
11 砂田 麻衣(3)田原 佳奈(3)(三原)
12 三上 紗椰(3)・金丸 葵(3)(高陽)
13 桑田 楓花(2)・江藤 楓花(2)(福山明王台)
14 野崎 和香菜(3)・和田 美悠(2)(呉港)
15 横山 和実(2)・横山 心音(2)(広陵)
16 米谷 里菜(3)・菅 光里(3)(高陽)
17 脊戸 湖花(3)・今田 鈴夏(3)(総合技術)
18 尾川 楓(3)・岡本 綾乃(3)(広島国泰寺)
19 谷口 菜々子(2)・児玉 葉月(2)(銀河学院)
20 板垣 ねいろ(1)・佐々木 円鈴(1)(国際学院)
21 田畑 凜華(3)・加藤 瑞希(3)(清水ヶ丘)
22 平林 結衣(2)・仁田 姫花(2)(安古市)
23 川瀬 彩乃(3)・宮本 京佳(3)(盈進)
24 突沖 花奈(3)・香山 舞(2)(五日市)
25 藤井 眞生(2)・吉岡 紗希(2)(福山葦陽)
26 北橋 麻美(3)・栗栖 菜々見(2)(広島市商)
27 狩野 真衣(2)・富田 愛咲(2)(吉田)
28 井上 萌(3)・大玉 麗菜(3)(尾道)
29 藤原 羽月(3)・小林 美優(3)(福山誠之館)
30 坂井 裕佳(3)・玉木 瑠華(3)(廿日市)
31 竹中 梨紗(3)・宮本 千聖(3)(安田女子)
竹中 梨紗(3)
宮本 千聖(3)
(安田女子)
32 尾崎 嬉多(2)・上原 真姫(2)(安田女子)
33 藤井 理紗(3)・小川 優花(2)(盈進)
34 森 和珠(3)・佐川 愛佳(3)(安芸府中)
35 大石 菜月(3)・福田 響香(3)(庄原格致)
36 中村 歩実(3)・向井 柚花(3)(海田)
37 大谷 愛(3)・道原 ゆい(3)(三原)
38 中本 凜(3)・久保 木里華(3)(瀬戸内)
39 冨原 花菜(3)・高橋 佳那(3)(福山葦陽)
40 日山 風花(2)・日山 花音(2)(高陽)
41 水田 琉花(3)・篠山 梨乃(3)(福山誠之館)
42 吉田 真由香(2)・土岡 由芙(2)(広陵)
43 福本 佳菜(3)・淺海 葵唯(1)(呉三津田)
44 田盛 詩野(3)・松尾 碧織(3)(府中)
45 福永 ゆい(2)・横山 綾香(2)(安古市)
46 森田 夢子(3)・大池 絢菜(3)(尾道)
47 河野 さくら(3)・矢田貝 凜(2)(国際学院)
48 清水 姫菜乃(3)・神田 菫(2)(安古市)
49 岡本 唯愛(3)・米田 采乎(3)(市立呉)
50 荒崎 こころ(2)・大村 柚葉(2)(市立福山)
51 坂井 礼佳(3)・木下 桃花(3)(廿日市)
52 中川 瑠菜(3)・新庄 凜花(3)(尾道北)
53 野々村 早妃(3)・越智 楓(2)(国際学院)
54 桒田 名菜(3)・東 穂奏(3)(福山葦陽)
55 大竹 眞瑚(3)・加藤 園菜(3)(広陵)
56 松本 幸知(3)・和田 亜由美(1)(盈進)
57 中村 花音(2)・坂本 蘭奈(2)(高陽)
58 中村 心春(3)・松下 紗優(3)(清水ヶ丘)
59 石富 花(3)・堀井 理帆(3)(舟入)
60 宮崎 結梨(3)・井上 花菜(3)(基町)
61 河村 季沙希(3)・長友 愛莉(3)(府中)
62 伊瀬 友花(2)・加藤 夏音(2)(安田女子)