男子ダブルス
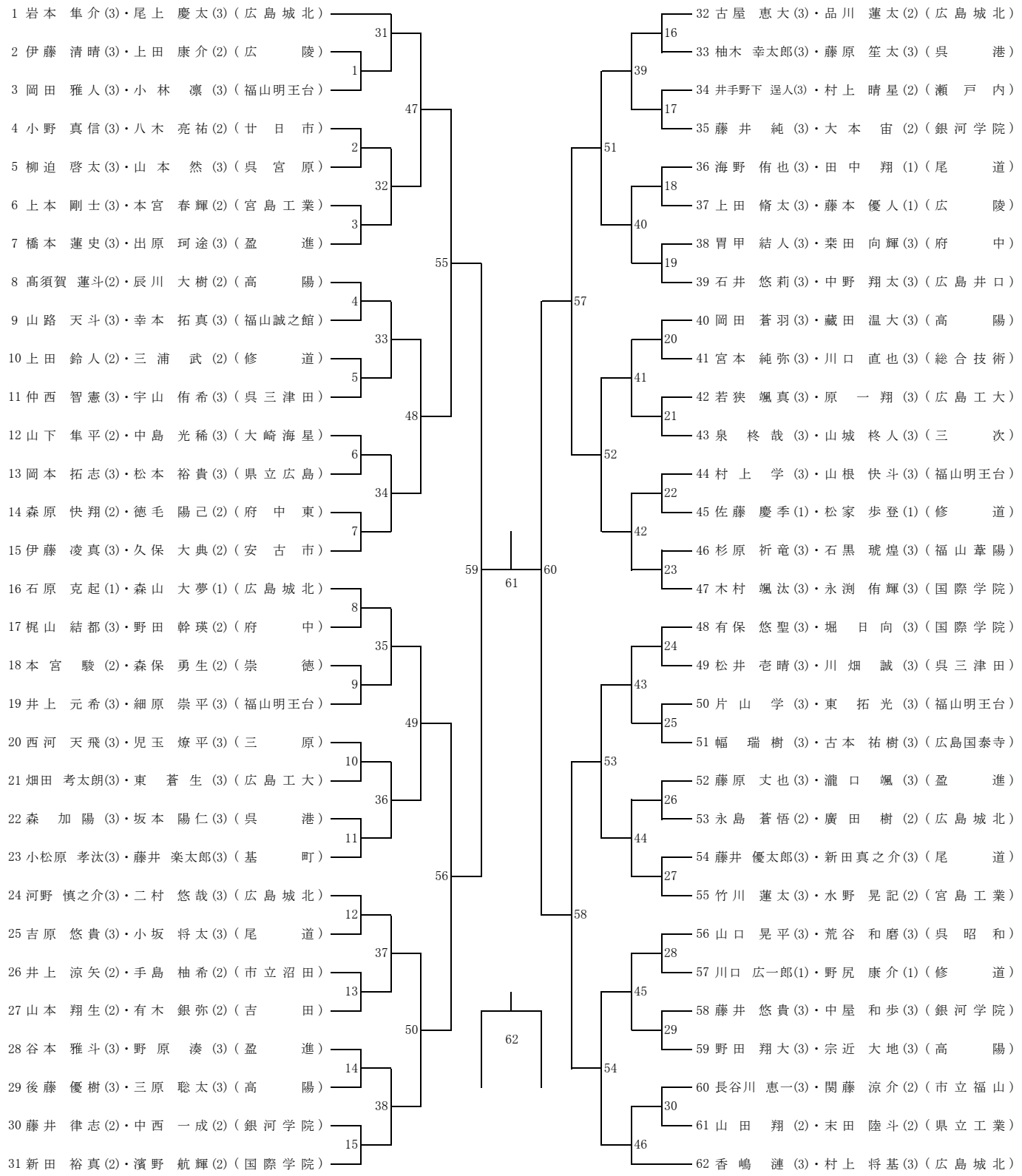
会場（中区SC）