女子ダブルス
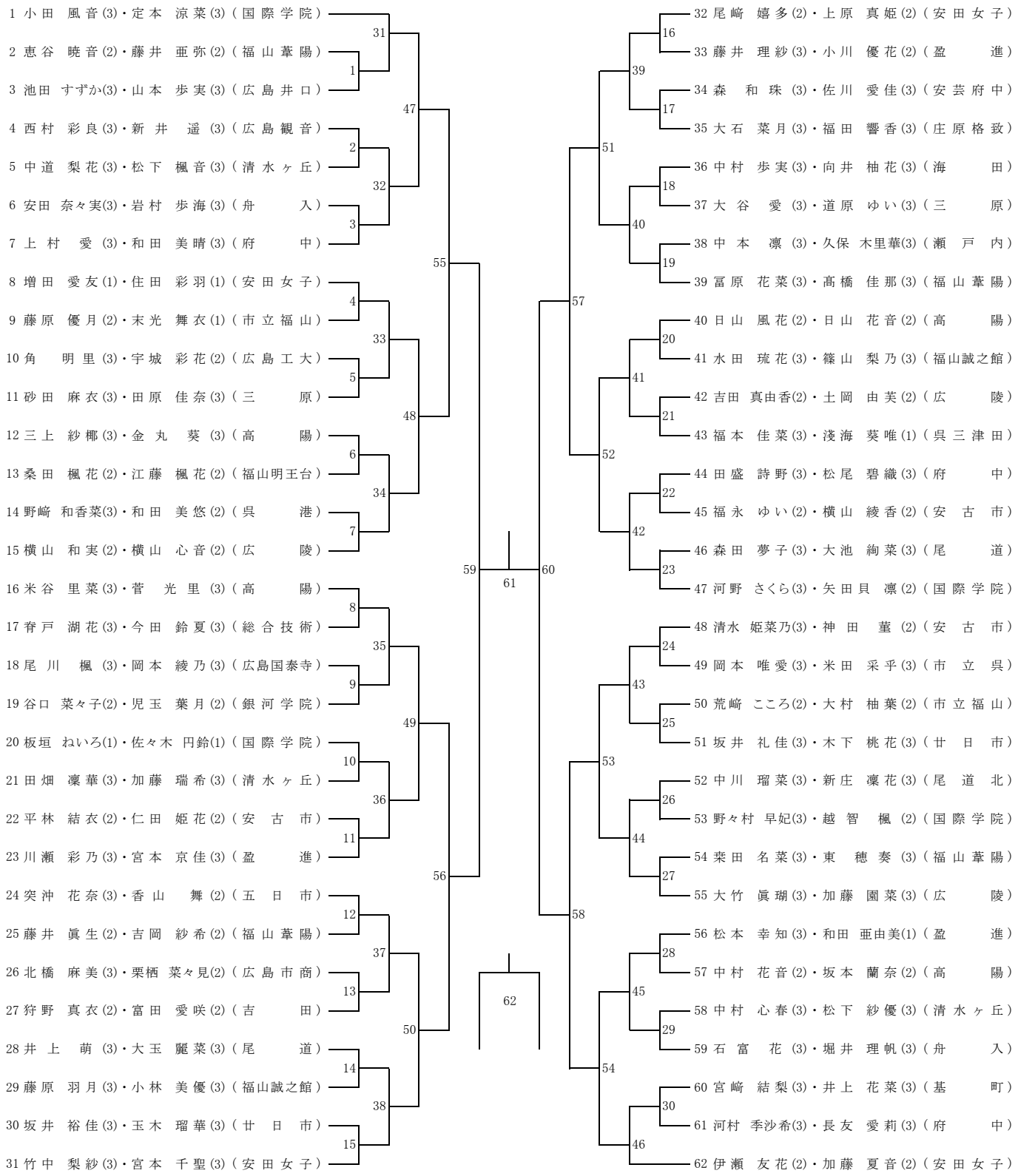
会場（IHIアリーナ呉）