令和４年度広島県高等学校新人バドミントン大会
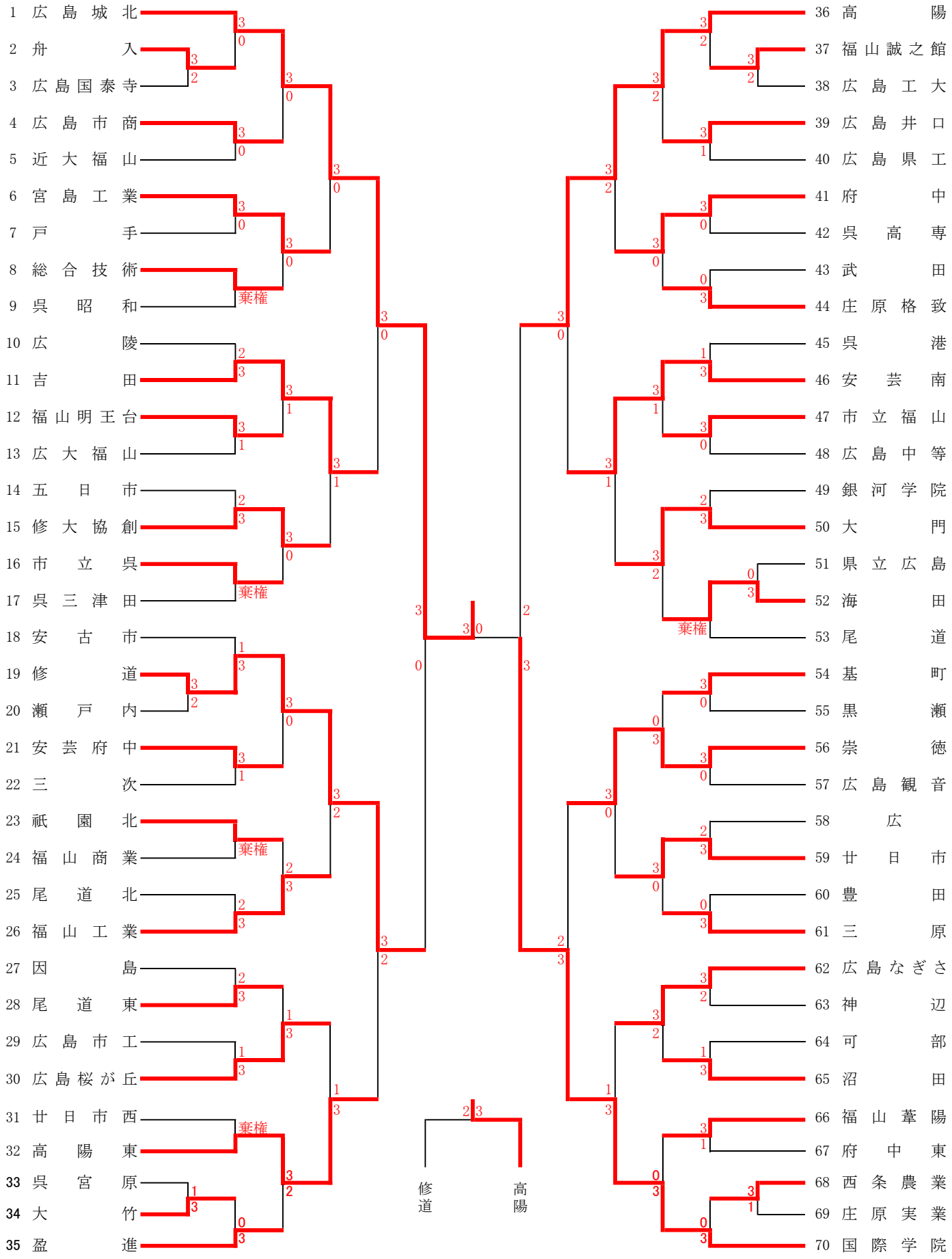
男子学校対抗戦結果