男子ダブルス

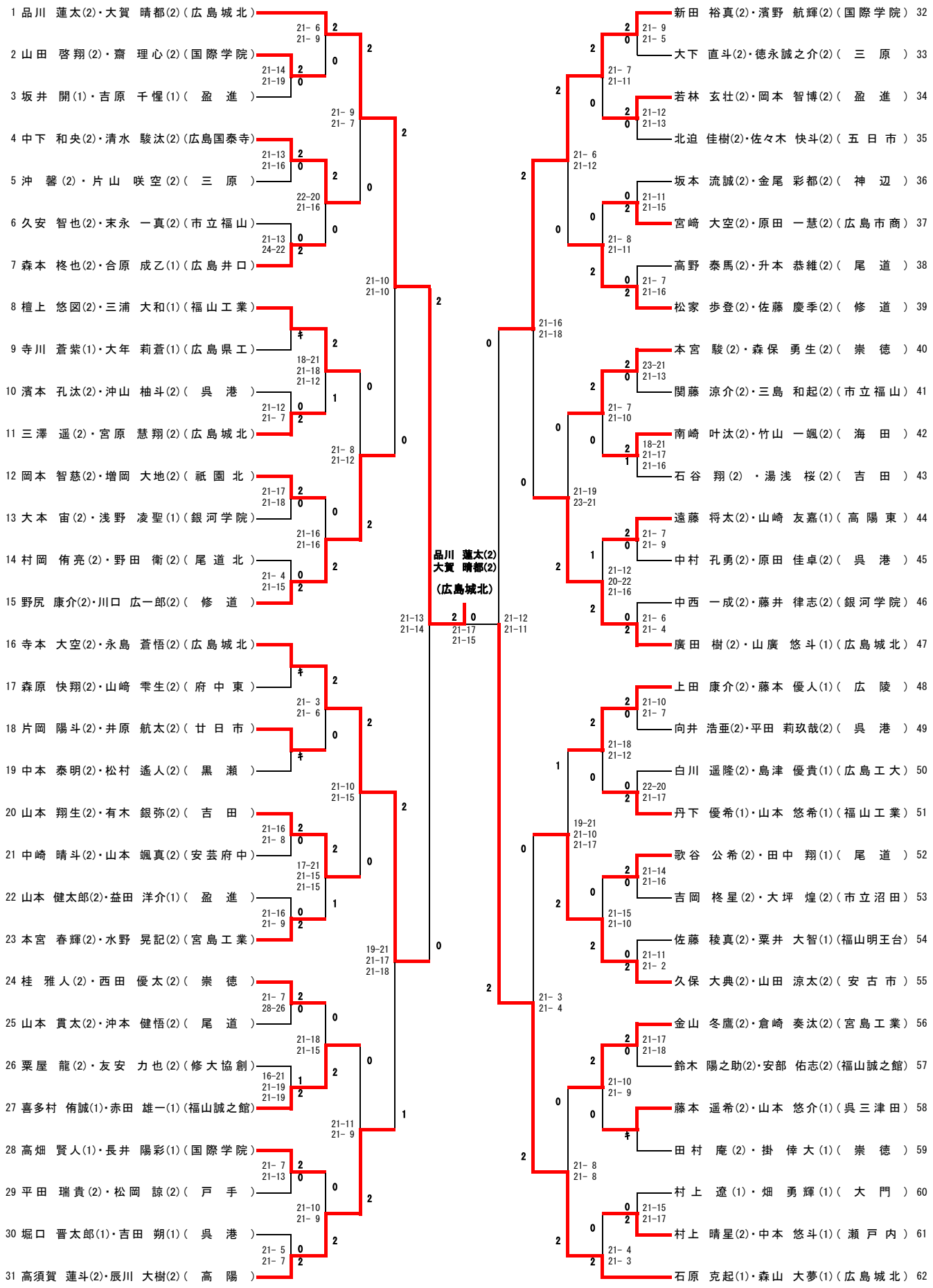
1 品川 蓮太(2)・大賀 晴都(2)(広島城北)
2 山田 啓翔(2)・齋 理心(2)(国際学院)
3 坂井 開(1)・吉原 千惺(1)(盈 進)
4 中下 和央(2)・清水 駿汰(2)(広島国泰寺)
5 沖 馨(2)・片山 咲空(2)(三 原)
6 久安 智也(2)・末永 一真(2)(市立福山)
7 森本 柊也(2)・合原 成乙(1)(広島井口)
8 檀上 悠図(2)・三浦 大和(1)(福山工業)
9 寺川 蒼紫(1)・大年 莉蒼(1)(広島県工)
10 濱本 孔汰(2)・沖山 柚斗(2)(呉 港)
11 三澤 遥(2)・宮原 慧翔(2)(広島城北)
12 岡本 智慈(2)・増岡 大地(2)(祇園北)
13 大本 宙(2)・浅野 凌聖(1)(銀河学院)
14 村岡 侑亮(2)・野田 衛(2)(尾道北)
15 野尻 康介(2)・川口 広一郎(2)(修 道)
16 寺本 大空(2)・永島 蒼悟(2)(広島城北)
17 森原 快翔(2)・山崎 雫生(2)(府中東)
18 片岡 陽斗(2)・井原 航太(2)(廿日市)
19 中本 泰明(2)・松村 遙人(2)(黒 瀬)
20 山本 翔生(2)・有木 銀弥(2)(吉 田)
21 中崎 晴斗(2)・山本 颯真(2)(安芸府中)
22 山本 健太郎(2)・益田 洋介(1)(盈 進)
23 本宮 春輝(2)・水野 晃記(2)(宮島工業)
24 桂 雅人(2)・西田 優太(2)(崇 徳)
25 山本 貫太(2)・沖本 健悟(2)(尾 道)
26 粟屋 龍(2)・友安 力也(2)(修大協創)
27 喜多村 侑誠(1)・赤田 雄一(1)(福山誠之館)
28 高畑 賢人(1)・長井 陽彩(1)(国際学院)
29 平田 瑞貴(2)・松岡 諒(2)(戸 手)
30 堀口 晋太郎(1)・吉田 朔(1)(呉 港)
31 高須賀 蓮斗(2)・辰川 大樹(2)(高 陽)
品川 蓮太(2)
大賀 晴都(2)
(広島城北)
新田 裕真(2)・濱野 航輝(2)(国際学院) 32
大下 直斗(2)・徳永誠之介(2)(三 原) 33
若林 玄壮(2)・岡本 智博(2)(盈 進) 34
北迫 佳樹(2)・佐々木 快斗(2)(五日市) 35
坂本 流誠(2)・金尾 彩都(2)(神 辺) 36
宮崎 大空(2)・原田 一慧(2)(広島市商) 37
高野 泰馬(2)・升本 恭維(2)(尾 道) 38
松家 歩登(2)・佐藤 慶季(2)(修 道) 39
本宮 駿(2)・森保 勇生(2)(崇 徳) 40
関藤 涼介(2)・三島 和起(2)(市立福山) 41
南崎 叶汰(2)・竹山 一颯(2)(海 田) 42
石谷 翔(2)・湯浅 桜(2)(吉 田) 43
遠藤 将太(2)・山崎 友嘉(1)(高陽東) 44
中村 孔勇(2)・原田 佳卓(2)(呉 港) 45
中西 一成(2)・藤井 律志(2)(銀河学院) 46
廣田 樹(2)・山廣 悠斗(1)(広島城北) 47
上田 康介(2)・藤本 優人(1)(広 陵) 48
向井 浩亜(2)・平田 莉玖哉(2)(呉 港) 49
白川 遥隆(2)・島津 優貴(1)(広島工大) 50
丹下 優希(1)・山本 悠希(1)(福山工業) 51
歌谷 公希(2)・田中 翔(1)(尾 道) 52
吉岡 柊星(2)・大坪 煌(2)(市立沼田) 53
佐藤 稜真(2)・粟井 大智(1)(福山明王台) 54
久保 大典(2)・山田 涼太(2)(安古市) 55
金山 冬鷹(2)・倉崎 奏汰(2)(宮島工業) 56
鈴木 陽之助(2)・安部 佑志(2)(福山誠之館) 57
藤本 遥希(2)・山本 悠介(1)(呉三津田) 58
田村 庵(2)・掛 倖大(1)(崇 徳) 59
村上 遼(1)・畑 勇輝(1)(大 門) 60
村上 晴星(2)・中本 悠斗(1)(瀬戸内) 61
石原 克起(1)・森山 大夢(1)(広島城北) 62