男子シングルス

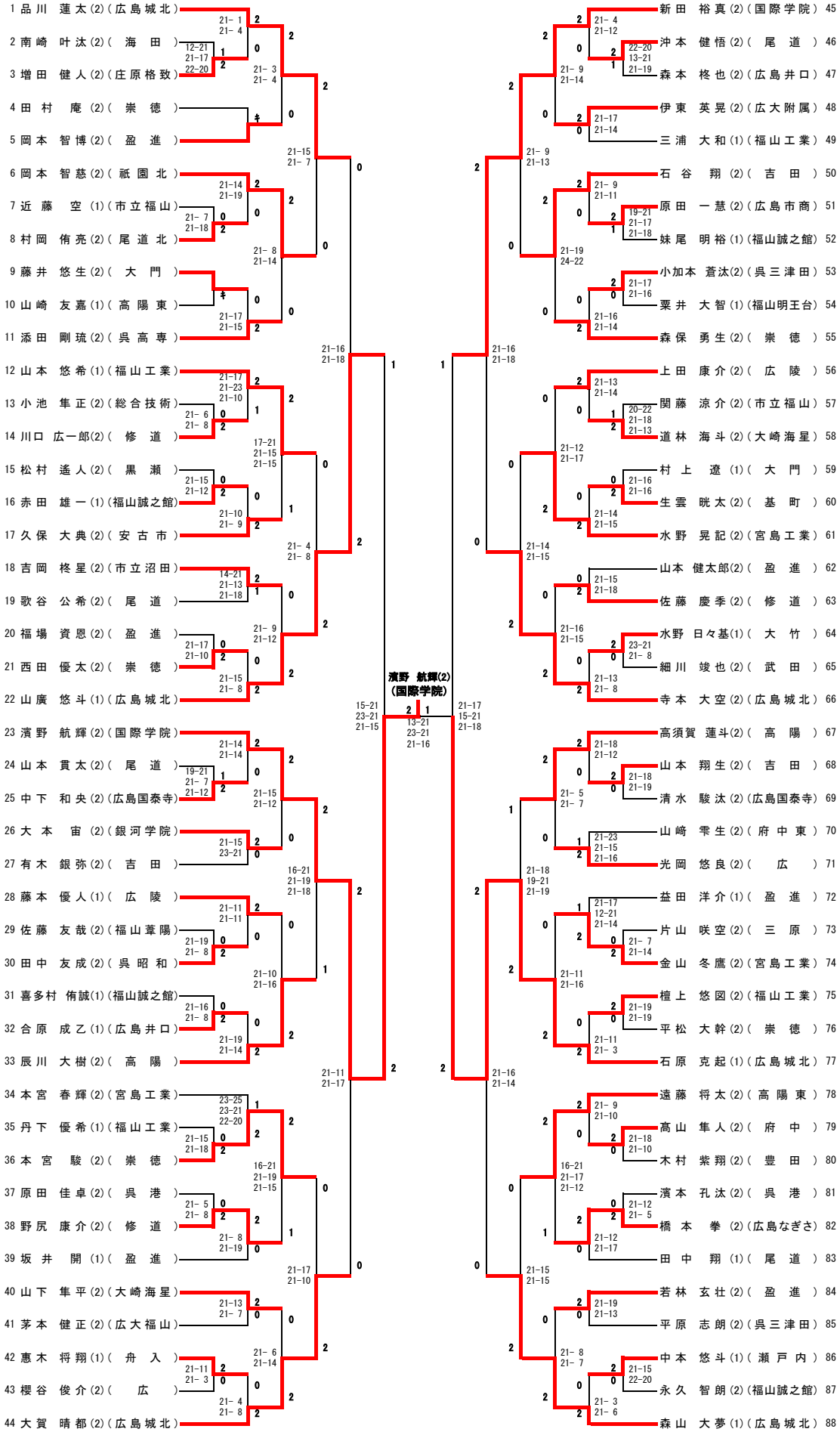
1 品川 蓮太(2)(広島城北)
2 南崎 叶汰(2)(海 田)
3 増田 健人(2)(庄原格致)
4 田村 庵(2)(崇 徳)
5 岡本 智博(2)(盈 進)
6 岡本 智慈(2)(祇園北)
7 近藤 空(1)(市立福山)
8 村岡 侑亮(2)(尾道北)
9 藤井 悠生(2)(大 門)
10 山崎 友嘉(1)(高陽東)
11 添田 剛琉(2)(呉高専)
12 山本 悠希(1)(福山工業)
13 小池 隼正(2)(総合技術)
14 川口 広一郎(2)(修 道)
15 松村 遙人(2)(黒 瀬)
16 赤田 雄一(1)(福山誠之館)
17 久保 大典(2)(安古市)
18 吉岡 柊星(2)(市立沼田)
19 歌谷 公希(2)(尾 道)
20 福場 資恩(2)(盈 進)
21 西田 優太(2)(崇 徳)
22 山廣 悠斗(1)(広島城北)
23 濱野 航輝(2)(国際学院)
24 山本 貫太(2)(尾 道)
25 中下 和央(2)(広島国泰寺)
26 大本 宙(2)(銀河学院)
27 有木 銀弥(2)(吉 田)
28 藤本 優人(1)(広 陵)
29 佐藤 友哉(2)(福山葦陽)
30 田中 友成(2)(呉昭和)
31 喜多村 侑誠(1)(福山誠之館)
32 合原 成乙(1)(広島井口)
33 辰川 大樹(2)(高 陽)
34 本宮 春輝(2)(宮島工業)
35 丹下 優希(1)(福山工業)
36 本宮 駿(2)(崇 徳)
37 原田 佳卓(2)(呉 港)
38 野尻 康介(2)(修 道)
39 坂井 開(1)(盈 進)
40 山下 隼平(2)(大崎海星)
41 茅本 健正(2)(広大福山)
42 惠木 将翔(1)(舟 入)
43 櫻谷 俊介(2)(広)
44 大賀 晴都(2)(広島城北)
濱野 航輝(2)
(国際学院)
新田 裕真(2)(国際学院) 45
沖本 健悟(2)(尾 道) 46
森本 柊也(2)(広島井口) 47
伊東 英晃(2)(広大附属) 48
三浦 大和(1)(福山工業) 49
石谷 翔(2)(吉 田) 50
原田 一慧(2)(広島市商) 51
妹尾 明裕(1)(福山誠之館) 52
小加本 蒼汰(2)(呉三津田) 53
粟井 大智(1)(福山明王台) 54
森保 勇生(2)(崇 徳) 55
上田 康介(2)(広 陵) 56
関藤 涼介(2)(市立福山) 57
道林 海斗(2)(大崎海星) 58
村上 遼(1)(大 門) 59
生雲 晄太(2)(基 町) 60
水野 晃記(2)(宮島工業) 61
山本 健太郎(2)(盈 進) 62
佐藤 慶季(2)(修 道) 63
水野 日々基(1)(大 竹) 64
細川 竣也(2)(武 田) 65
寺本 大空(2)(広島城北) 66
高須賀 蓮斗(2)(高 陽) 67
山本 翔生(2)(吉 田) 68
清水 駿汰(2)(広島国泰寺) 69
山崎 雫生(2)(府中東) 70
光岡 悠良(2)(広) 71
益田 洋介(1)(盈 進) 72
片山 咲空(2)(三 原) 73
金山 冬鷹(2)(宮島工業) 74
檀上 悠図(2)(福山工業) 75
平松 大幹(2)(崇 徳) 76
石原 克起(1)(広島城北) 77
遠藤 将太(2)(高陽東) 78
高山 隼人(2)(府 中) 79
木村 紫翔(2)(豊 田) 80
濱本 孔汰(2)(呉 港) 81
橋本 拳(2)(広島なぎさ) 82
田中 翔(1)(尾 道) 83
若林 玄壮(2)(盈 進) 84
平原 志朗(2)(呉三津田) 85
中本 悠斗(1)(瀬戸内) 86
永久 智朗(2)(福山誠之館) 87
森山 大夢(1)(広島城北) 88