女子ダブルス

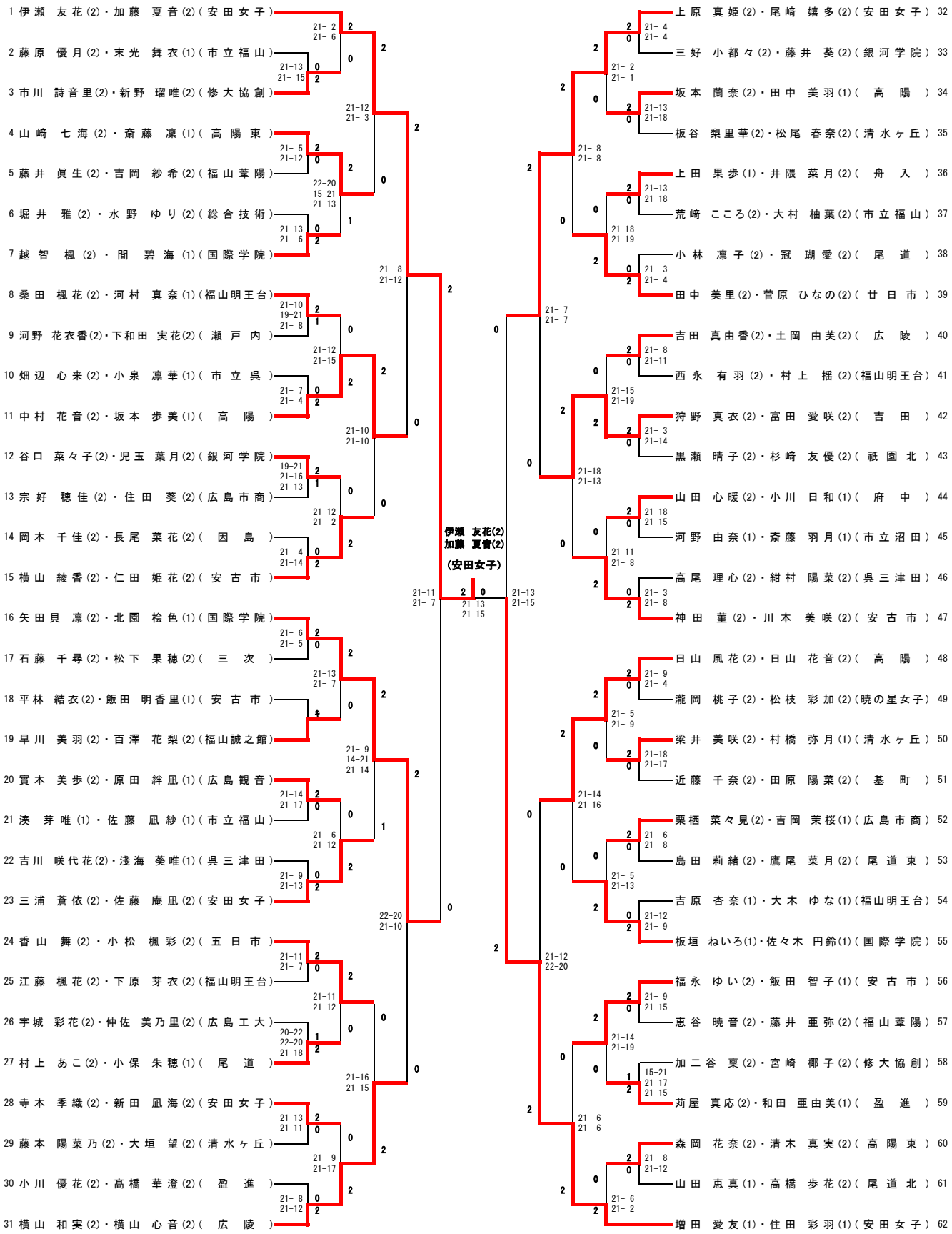
1 伊瀬 友花(2)・加藤 夏音(2)(安田女子)
2 藤原 優月(2)・末光 舞衣(1)(市立福山)
3 市川 詩音里(2)・新野 瑠唯(2)(修大協創)
4 山崎 七海(2)・斎藤 凜(1)(高陽東)
5 藤井 眞生(2)・吉岡 紗希(2)(福山葦陽)
6 堀井 雅(2)・水野 ゆり(2)(総合技術)
7 越智 楓(2)・間 碧海(1)(国際学院)
8 桑田 楓花(2)・河村 真奈(1)(福山明王台)
9 河野 花衣香(2)・下和田 実花(2)(瀬戸内)
10 畑辺 心来(2)・小泉 凜華(1)(市立呉)
11 中村 花音(2)・坂本 歩美(1)(高陽)
12 谷口 菜々子(2)・児玉 葉月(2)(銀河学院)
13 宗好 穂佳(2)・住田 葵(2)(広島市商)
14 岡本 千佳(2)・長尾 菜花(2)(因島)
15 横山 綾香(2)・仁田 姫花(2)(安古市)
16 矢田貝 凜(2)・北園 桧色(1)(国際学院)
17 石藤 千尋(2)・松下 果穂(2)(三次)
18 平林 結衣(2)・飯田 明香里(1)(安古市)
19 早川 美羽(2)・百澤 花梨(2)(福山誠之館)
20 實本 美歩(2)・原田 絆凪(1)(広島観音)
21 湊 芽唯(1)・佐藤 凪紗(1)(市立福山)
22 吉川 咲代花(2)・淺海 葵唯(1)(呉三津田)
23 三浦 蒼依(2)・佐藤 庵凪(2)(安田女子)
24 香山 舞(2)・小松 楓彩(2)(五日市)
25 江藤 楓花(2)・下原 芽衣(2)(福山明王台)
26 宇城 彩花(2)・仲佐 美乃里(2)(広島工大)
27 村上 あこ(2)・小保 朱穂(1)(尾道)
28 寺本 季織(2)・新田 凪海(2)(安田女子)
29 藤本 陽菜乃(2)・大垣 望(2)(清水ヶ丘)
30 小川 優花(2)・髙橋 華澄(2)(盈進)
31 横山 和実(2)・横山 心音(2)(広陵)
伊瀬 友花(2)
加藤 夏音(2)
(安田女子)
上原 真姫(2)・尾崎 嬉多(2)(安田女子) 32
三好 小都々(2)・藤井 葵(2)(銀河学院) 33
坂本 蘭奈(2)・田中 美羽(1)(高陽) 34
板谷 梨里華(2)・松尾 春奈(2)(清水ヶ丘) 35
上田 果歩(1)・井隈 菜月(2)(舟入) 36
荒崎 こころ(2)・大村 柚葉(2)(市立福山) 37
小林 凜子(2)・冠 瑚愛(2)(尾道) 38
田中 美里(2)・菅原 ひなの(2)(廿日市) 39
吉田 真由香(2)・土岡 由芙(2)(広陵) 40
西永 有羽(2)・村上 揺(2)(福山明王台) 41
狩野 真衣(2)・富田 愛咲(2)(吉田) 42
黒瀬 晴子(2)・杉崎 友優(2)(祇園北) 43
山田 心暖(2)・小川 日和(1)(府中) 44
河野 由奈(1)・斎藤 羽月(1)(市立沼田) 45
高尾 理心(2)・紺村 陽菜(2)(呉三津田) 46
神田 菫(2)・川本 美咲(2)(安古市) 47
日山 風花(2)・日山 花音(2)(高陽) 48
瀧岡 桃子(2)・松枝 彩加(2)(暁の星女子) 49
梁井 美咲(2)・村橋 弥月(1)(清水ヶ丘) 50
近藤 千奈(2)・田原 陽菜(2)(基町) 51
栗栖 菜々見(2)・吉岡 茉桜(1)(広島市商) 52
島田 莉緒(2)・鷹尾 菜月(2)(尾道東) 53
吉原 杏奈(1)・大木 ゆな(1)(福山明王台) 54
板垣 ねいろ(1)・佐々木 円鈴(1)(国際学院) 55
福永 ゆい(2)・飯田 智子(1)(安古市) 56
恵谷 暁音(2)・藤井 亜弥(2)(福山葦陽) 57
加二谷 稟(2)・宮崎 椰子(2)(修大協創) 58
苅屋 真応(2)・和田 亜由美(1)(盈進) 59
森岡 花奈(2)・清木 真実(2)(高陽東) 60
山田 恵真(1)・高橋 歩花(2)(尾道北) 61
増田 愛友(1)・住田 彩羽(1)(安田女子) 62