女子シングルス

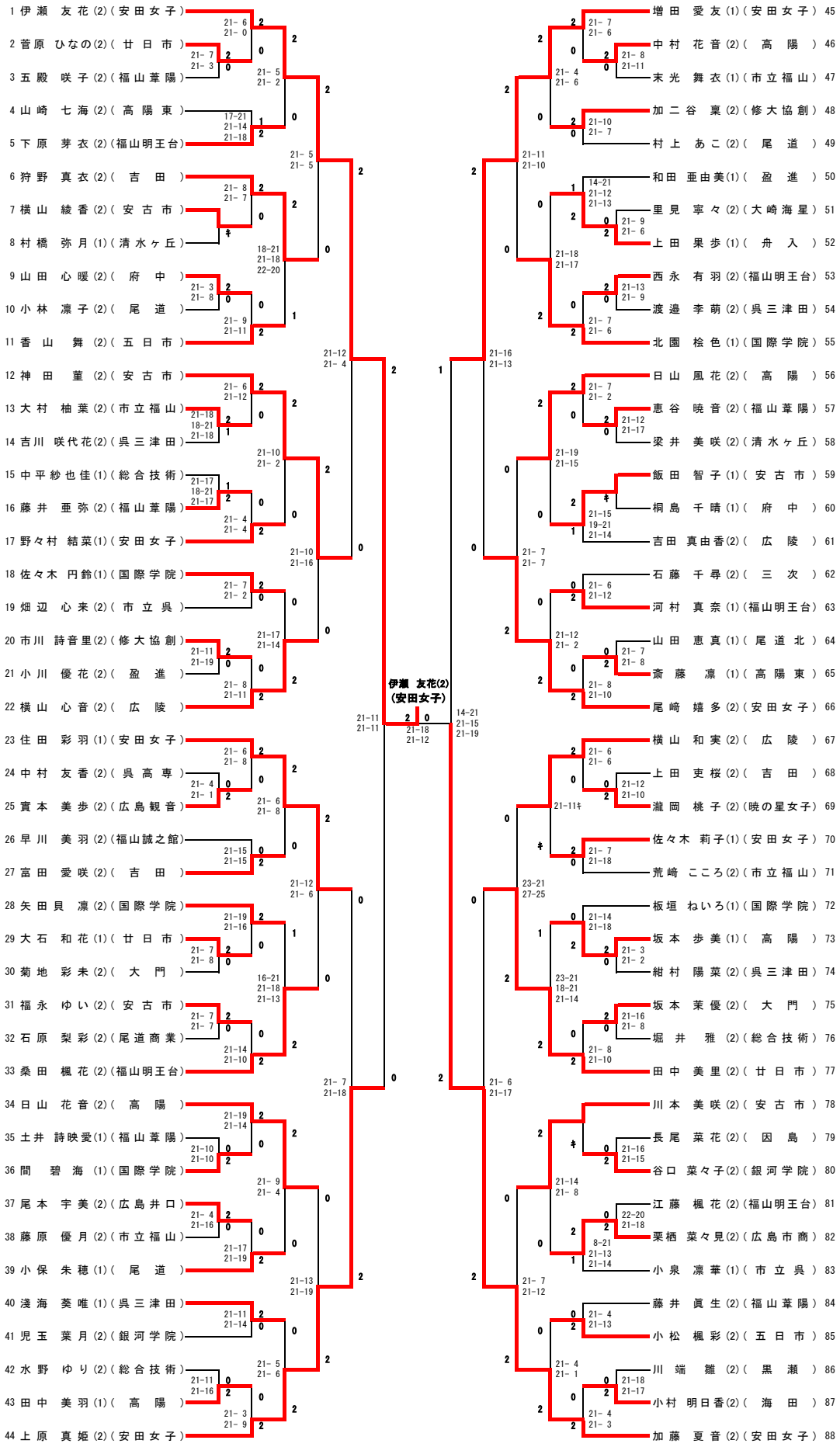
1 伊瀬 友花(2)(安田女子)
2 菅原 ひなの(2)(廿日市)
3 五殿 咲子(2)(福山葦陽)
4 山崎 七海(2)(高陽東)
5 下原 芽衣(2)(福山明王台)
6 狩野 真衣(2)(吉田)
7 横山 綾香(2)(安古市)
8 村橋 弥月(1)(清水ヶ丘)
9 山田 心暖(2)(府中)
10 小林 凛子(2)(尾道)
11 香山 舞(2)(五日市)
12 神田 菫(2)(安古市)
13 大村 柚葉(2)(市立福山)
14 吉川 咲代花(2)(呉三津田)
15 中平紗也佳(1)(総合技術)
16 藤井 亜弥(2)(福山葦陽)
17 野々村 結菜(1)(安田女子)
18 佐々木 円鈴(1)(国際学院)
19 畑辺 心来(2)(市立呉)
20 市川 詩音里(2)(修大協創)
21 小川 優花(2)(盈進)
22 横山 心音(2)(広陵)
23 住田 彩羽(1)(安田女子)
24 中村 友香(2)(呉高専)
25 實本 美歩(2)(広島観音)
26 早川 美羽(2)(福山誠之館)
27 富田 愛咲(2)(吉田)
28 矢田貝 凛(2)(国際学院)
29 大石 和花(1)(廿日市)
30 菊地 彩未(2)(大門)
31 福永 ゆい(2)(安古市)
32 石原 梨彩(2)(尾道商業)
33 桑田 楓花(2)(福山明王台)
34 日山 花音(2)(高陽)
35 土井 詩映愛(1)(福山葦陽)
36 間 碧海(1)(国際学院)
37 尾本 宇美(2)(広島井口)
38 藤原 優月(2)(市立福山)
39 小保 朱穂(1)(尾道)
40 淺海 葵唯(1)(呉三津田)
41 児玉 葉月(2)(銀河学院)
42 水野 ゆり(2)(総合技術)
43 田中 美羽(1)(高陽)
44 上原 真姫(2)(安田女子)
伊瀬 友花(2)
(安田女子)
増田 愛友(1)(安田女子) 45
中村 花音(2)(高陽) 46
末光 舞衣(1)(市立福山) 47
加二谷 稟(2)(修大協創) 48
村上 あこ(2)(尾道) 49
和田 亜由美(1)(盈進) 50
里見 寧々(2)(大崎海星) 51
上田 果歩(1)(舟入) 52
西永 有羽(2)(福山明王台) 53
渡邊 李萌(2)(呉三津田) 54
北園 桧色(1)(国際学院) 55
日山 風花(2)(高陽) 56
恵谷 暁音(2)(福山葦陽) 57
梁井 美咲(2)(清水ヶ丘) 58
飯田 智子(1)(安古市) 59
桐島 千晴(1)(府中) 60
吉田 真由香(2)(広陵) 61
石藤 千尋(2)(三次) 62
河村 真奈(1)(福山明王台) 63
山田 恵真(1)(尾道北) 64
斎藤 凛(1)(高陽東) 65
尾崎 嬉多(2)(安田女子) 66
横山 和実(2)(広陵) 67
上田 吏桜(2)(吉田) 68
瀧岡 桃子(2)(暁の星女子) 69
佐々木 莉子(1)(安田女子) 70
荒崎 こころ(2)(市立福山) 71
板垣 ねいろ(1)(国際学院) 72
坂本 歩美(1)(高陽) 73
紺村 陽菜(2)(呉三津田) 74
坂本 茉優(2)(大門) 75
堀井 雅(2)(総合技術) 76
田中 美里(2)(廿日市) 77
川本 美咲(2)(安古市) 78
長尾 菜花(2)(因島) 79
谷口 菜々子(2)(銀河学院) 80
江藤 楓花(2)(福山明王台) 81
栗栖 菜々見(2)(広島市商) 82
小泉 凛華(1)(市立呉) 83
藤井 眞生(2)(福山葦陽) 84
小松 楓彩(2)(五日市) 85
川端 雛(2)(黒瀬) 86
小村 明日香(2)(海田) 87
加藤 夏音(2)(安田女子) 88