令和3年度広島県高等学校総合体育大会バドミントン競技個人対抗戦　　2021年6月5日　呉市安浦公民館　記録：池田　晋也
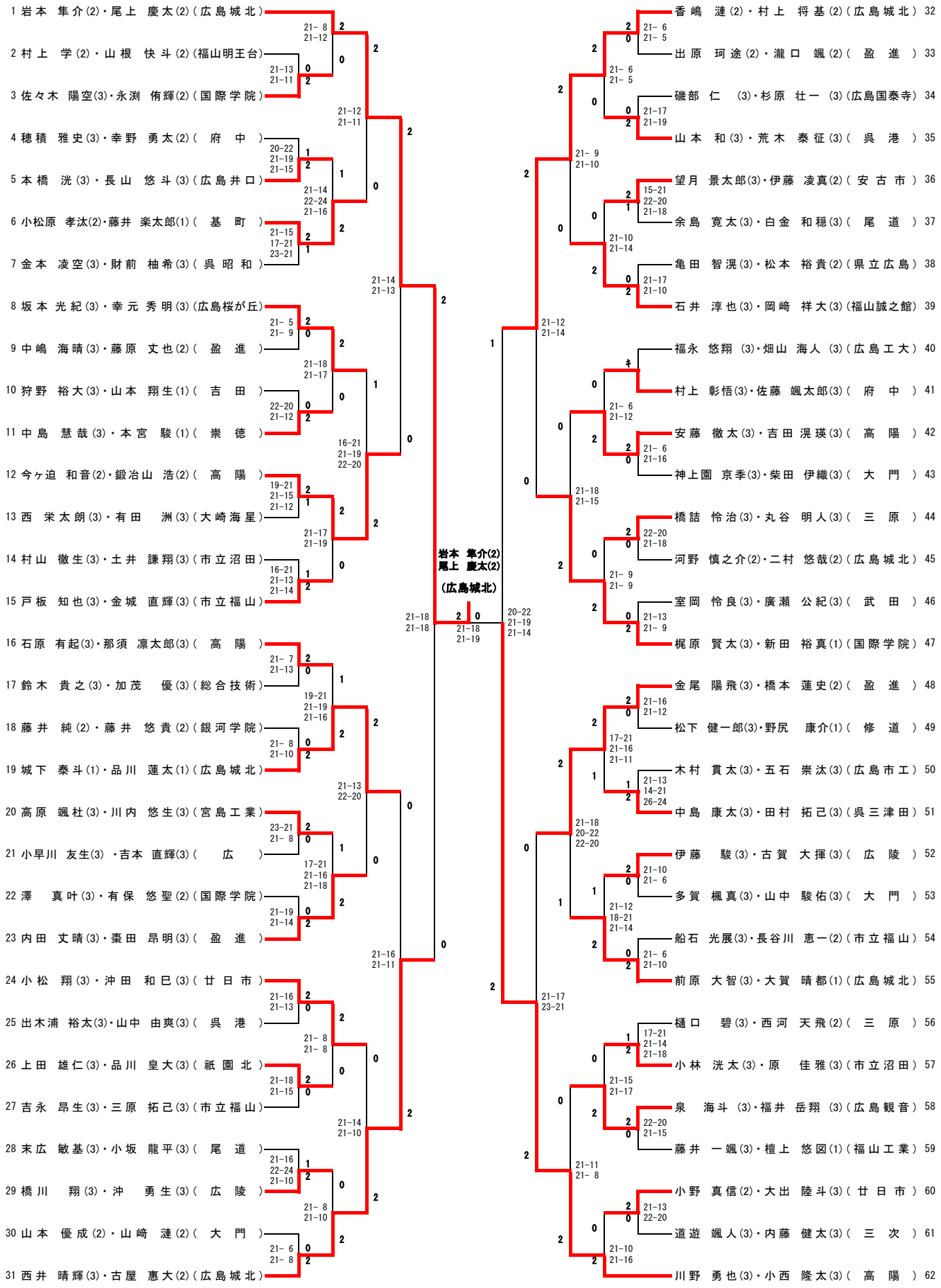
男子ダブルス