令和３年度広島県高等学校新人バドミントン大会

女子学校対抗戦結果
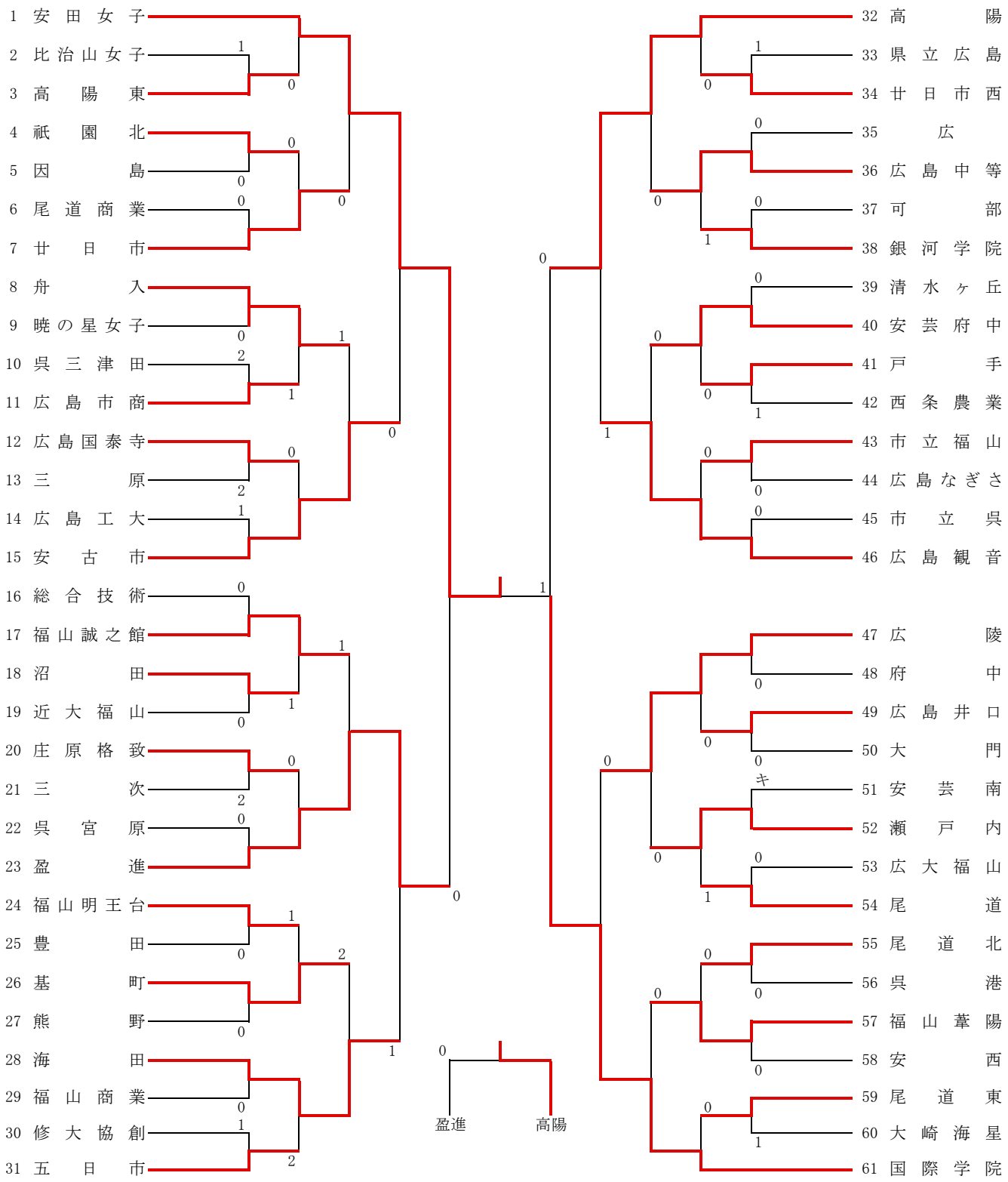
（R3.11.14　記録　池田晋也）