令和２年度広島県高等学校新人バドミントン大会

男子学校対抗戦結果
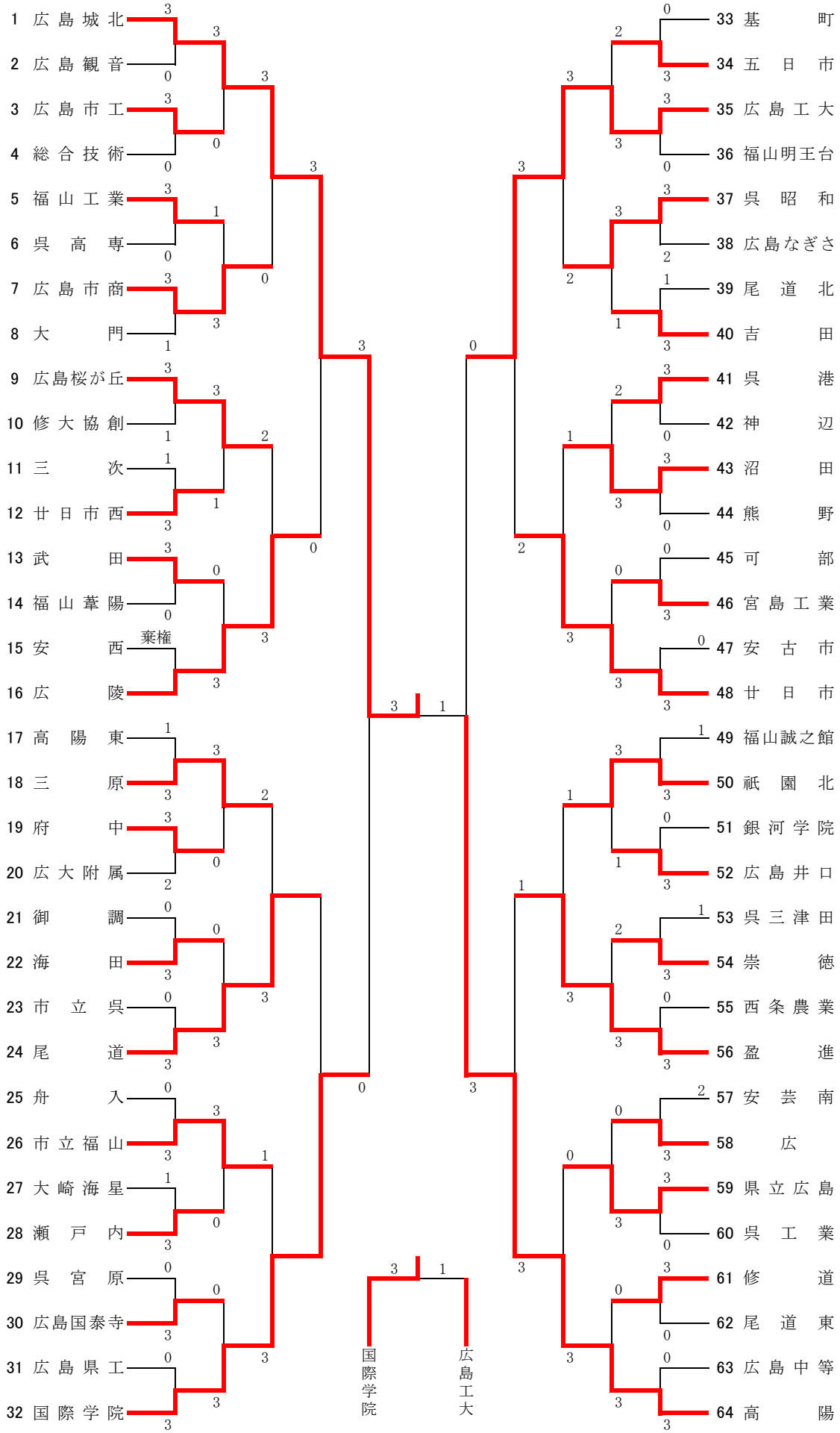
（R2.11.7・8　記録　池田晋也）