第73回広島県高等学校総合体育大会代替大会バドミントン競技　　2020年7月25日　広島市東区スポーツセンター
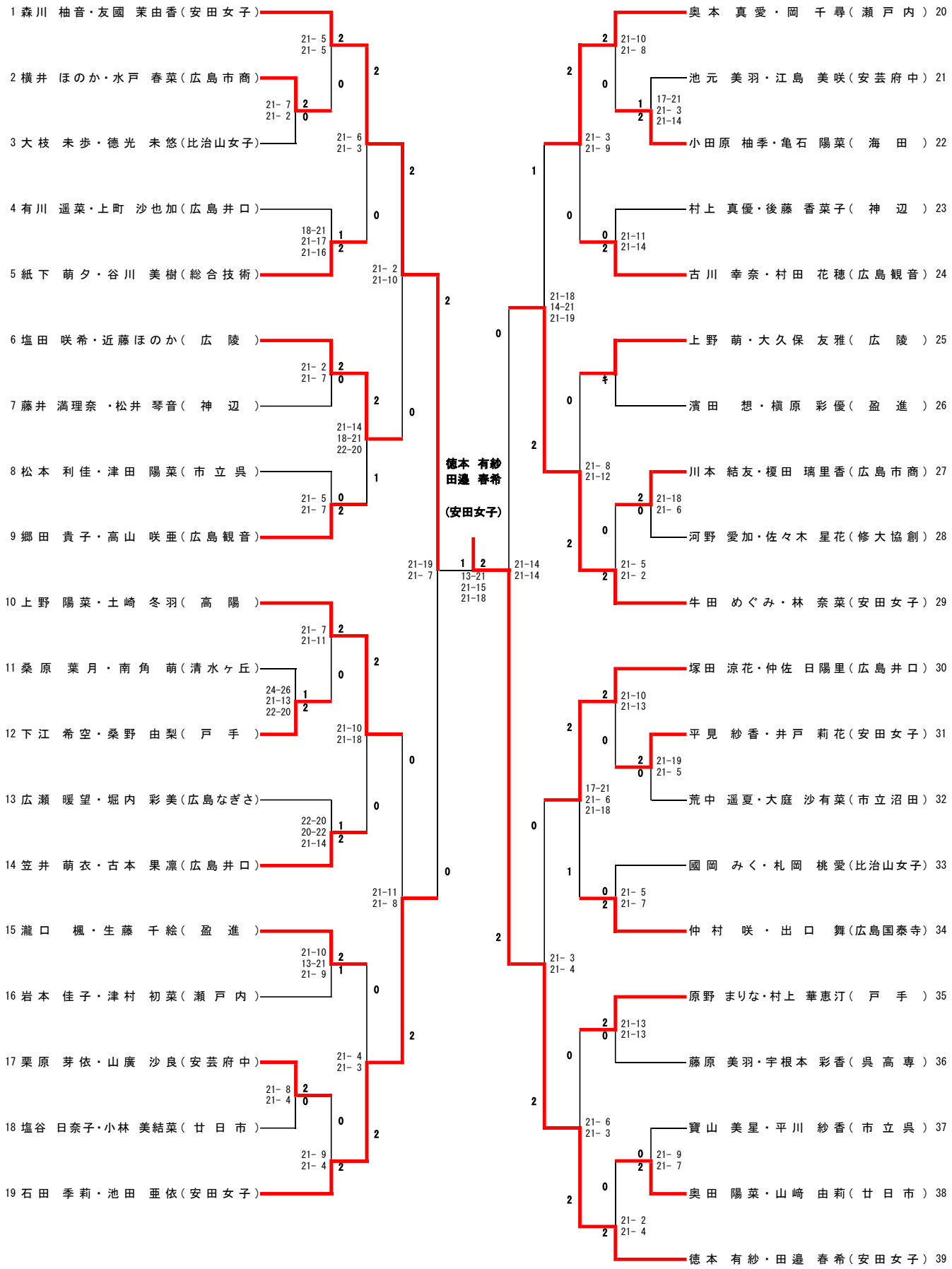
女子ダブルス