第73回広島県高等学校総合体育大会代替大会バドミントン競技　　2020年7月26日　グローバルスポーツ総合スポーツセンターサンチェリー
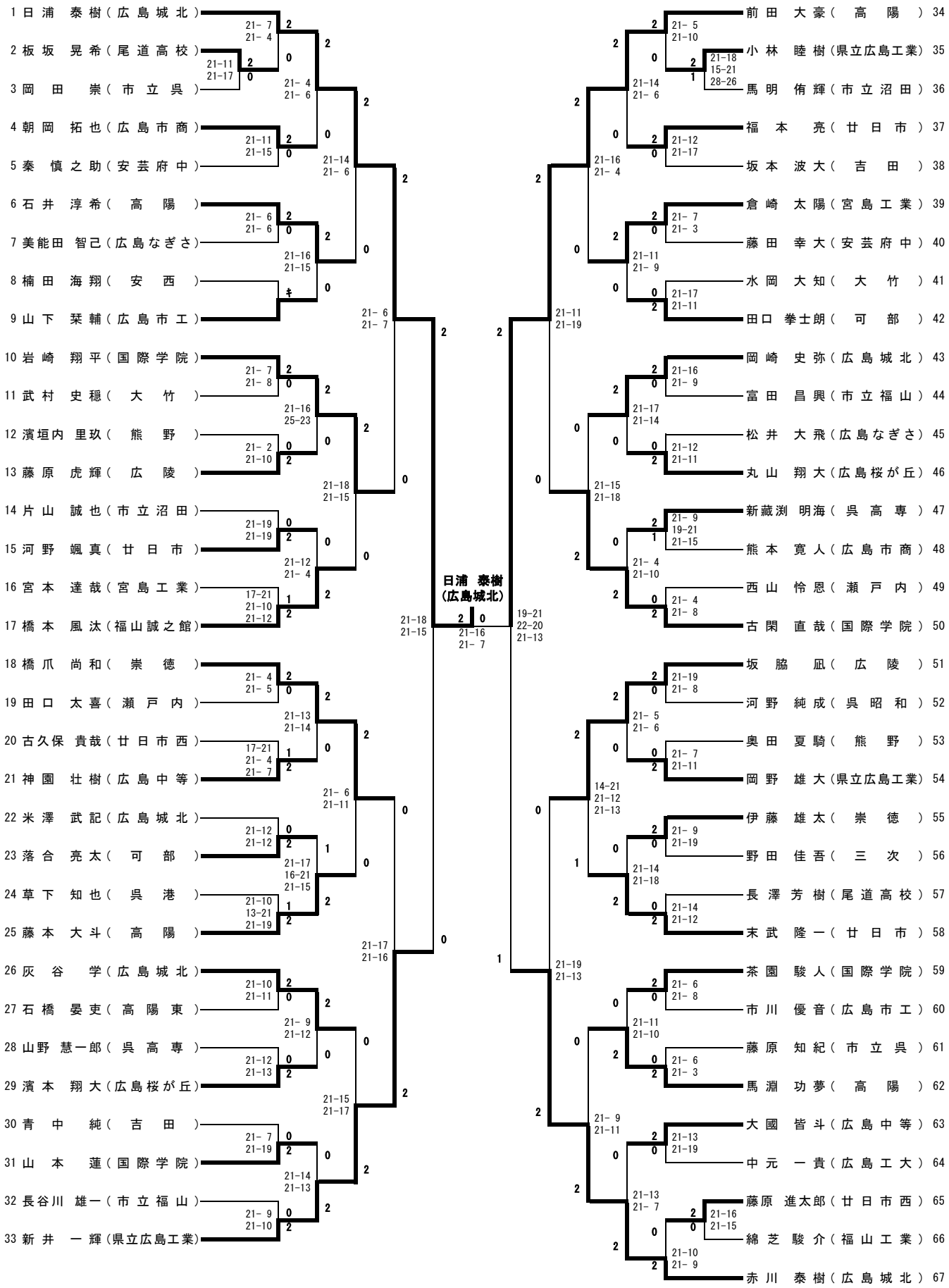
男子シングルス