男子ダブルス

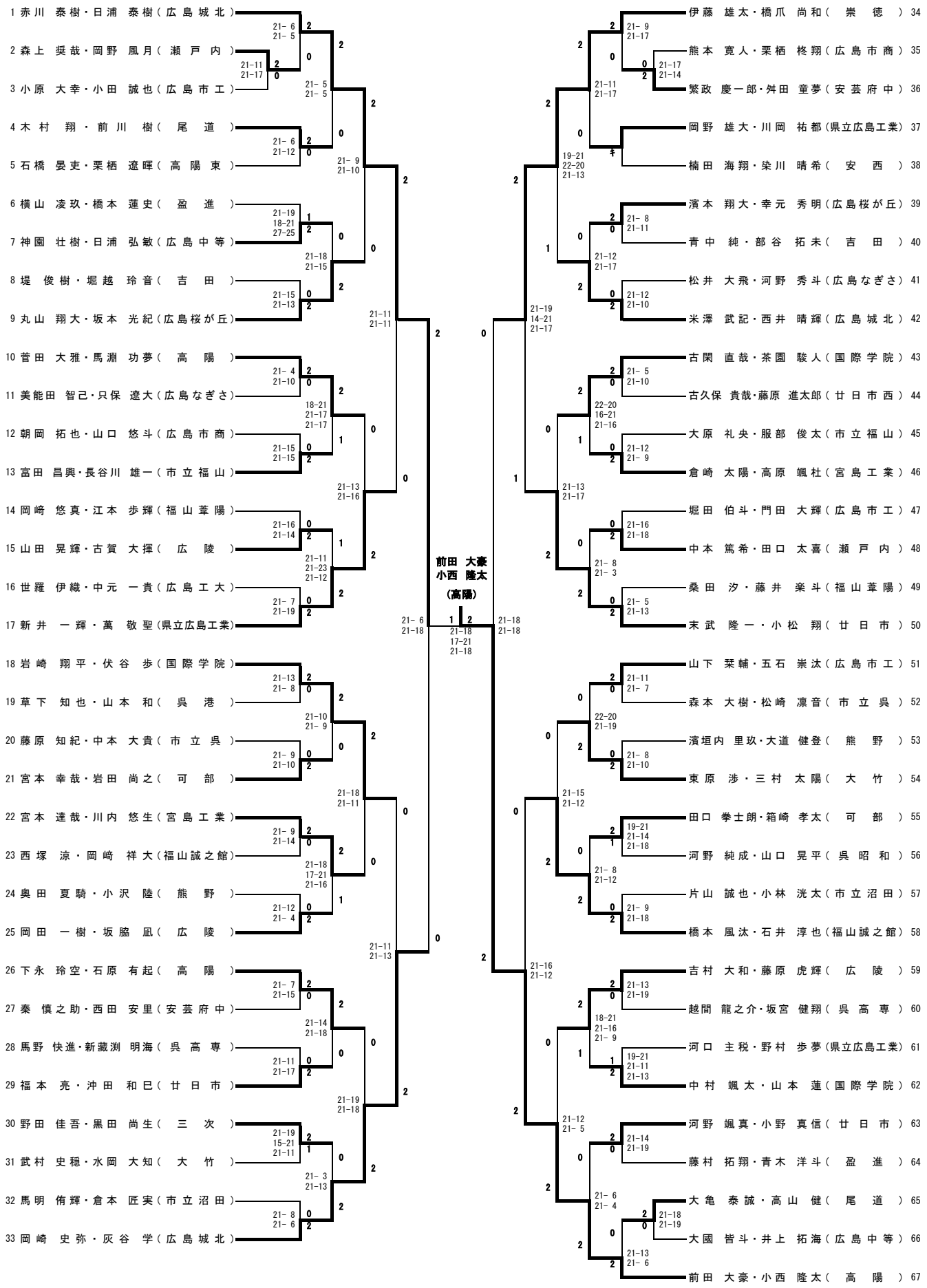
1 赤川 泰樹・日浦 泰樹（広島城北）
2 森上 奨哉・岡野 風月（瀬戸内）
3 小原 大幸・小田 誠也（広島市工）
4 木村 翔・前川 樹（尾道）
5 石橋 晏吏・栗栖 遼暉（高陽東）
6 横山 凌玖・橋本 蓮史（盈進）
7 神園 壮樹・日浦 弘敏（広島中等）
8 堤 俊樹・堀越 玲音（吉田）
9 丸山 翔大・坂本 光紀（広島桜が丘）
10 菅田 大雅・馬淵 功夢（高陽）
11 美能田 智己・只保 遼大（広島なぎさ）
12 朝岡 拓也・山口 悠斗（広島市商）
13 富田 昌興・長谷川 雄一（市立福山）
14 岡崎 悠真・江本 歩輝（福山葦陽）
15 山田 晃輝・古賀 大揮（広陵）
16 世羅 伊織・中元 一貴（広島工大）
17 新井 一輝・萬 敬聖（県立広島工業）
18 岩崎 翔平・伏谷 歩（国際学院）
19 草下 知也・山本 和（呉港）
20 藤原 知紀・中本 大貴（市立呉）
21 宮本 幸哉・岩田 尚之（可部）
22 宮本 達哉・川内 悠生（宮島工業）
23 西塚 涼・岡崎 祥大（福山誠之館）
24 奥田 夏騎・小沢 陸（熊野）
25 岡田 一樹・坂脇 凪（広陵）
26 下永 玲空・石原 有起（高陽）
27 秦 慎之助・西田 安里（安芸府中）
28 馬野 快進・新藏渕 明海（呉高専）
29 福本 亮・沖田 和巳（廿日市）
30 野田 佳吾・黒田 尚生（三次）
31 武村 史穏・水岡 大知（大竹）
32 馬明 侑輝・倉本 匠実（市立沼田）
33 岡崎 史弥・灰谷 学（広島城北）
34 伊藤 雄太・橋爪 尚和（崇徳）
35 熊本 寛人・栗栖 柊翔（広島市商）
36 繁政 慶一郎・舛田 童夢（安芸府中）
37 岡野 雄大・川岡 祐都（県立広島工業）
38 楠田 海翔・染川 晴希（安西）
39 濱本 翔大・幸元 秀明（広島桜が丘）
40 青中 純・部谷 拓未（吉田）
41 松井 大飛・河野 秀斗（広島なぎさ）
42 米澤 武記・西井 晴輝（広島城北）
43 古閑 直哉・茶園 駿人（国際学院）
44 古久保 貴哉・藤原 進太郎（廿日市西）
45 大原 礼央・服部 俊太（市立福山）
46 倉崎 太陽・高原 颯杜（宮島工業）
47 堀田 伯斗・門田 大輝（広島市工）
48 中本 篤希・田口 太喜（瀬戸内）
49 桑田 汐・藤井 楽斗（福山葦陽）
50 末武 隆一・小松 翔（廿日市）
51 山下 栞輔・五石 崇汰（広島市工）
52 森本 大樹・松崎 凛音（市立呉）
53 濱垣内 里玖・大道 健登（熊野）
54 東原 渉・三村 太陽（大竹）
55 田口 拳士朗・箱崎 孝太（可部）
56 河野 純成・山口 晃平（呉昭和）
57 片山 誠也・小林 洸太（市立沼田）
58 橋本 風汰・石井 淳也（福山誠之館）
59 吉村 大和・藤原 虎輝（広陵）
60 越間 龍之介・坂宮 健翔（呉高専）
61 河口 主税・野村 歩夢（県立広島工業）
62 中村 颯太・山本 蓮（国際学院）
63 河野 颯真・小野 真信（廿日市）
64 藤村 拓翔・青木 洋斗（盈進）
65 大亀 泰誠・高山 健（尾道）
66 大國 皆斗・井上 拓海（広島中等）
67 前田 大豪・小西 隆太（高陽）
前田 大豪
小西 隆太
（高陽）