福山地区春季総体バドミントン競技　　2024年4月13日　府中高校
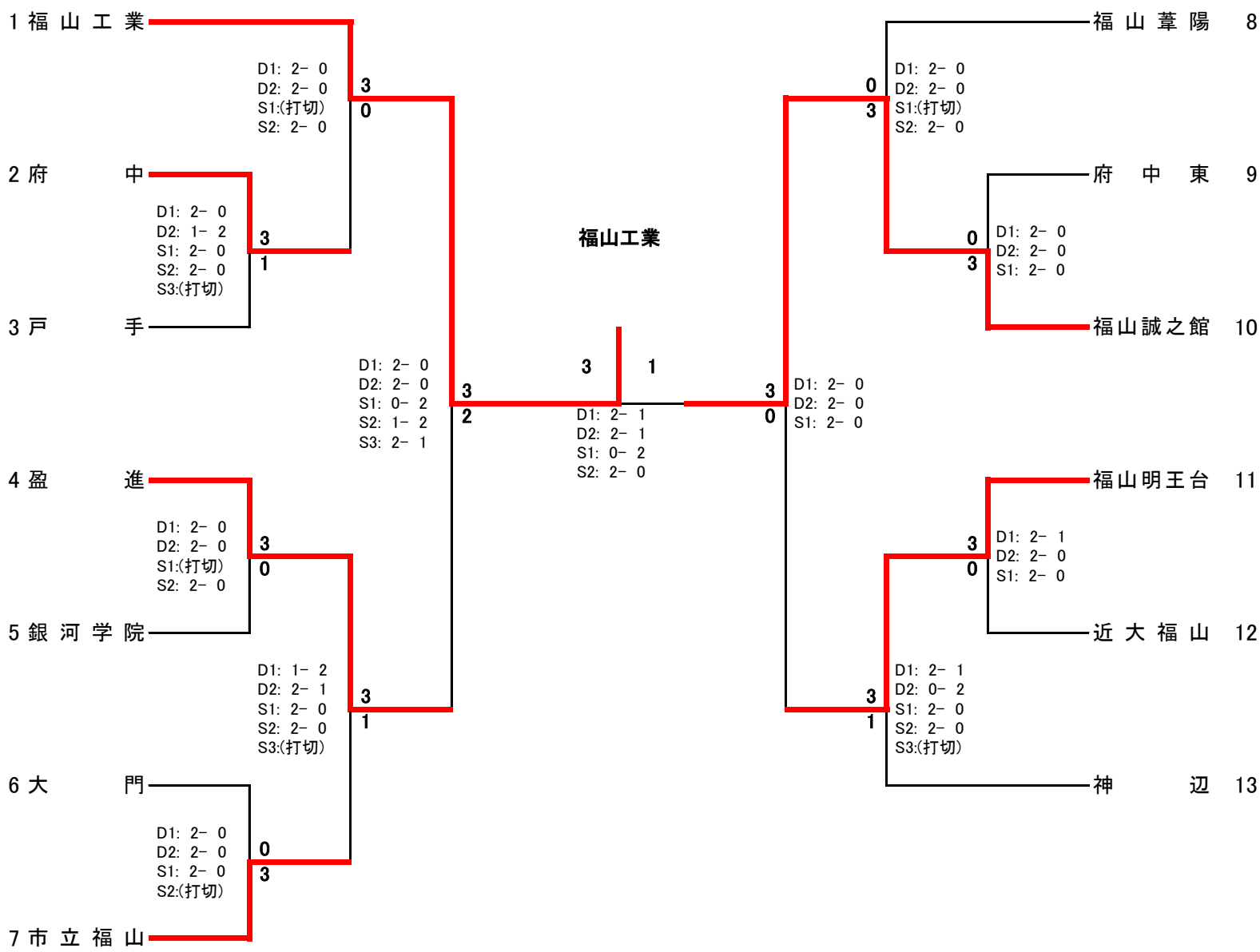
# 男子団体