福山地区春季総体バドミントン競技　　2024年4月13、14、20日　府中高校、大門高校
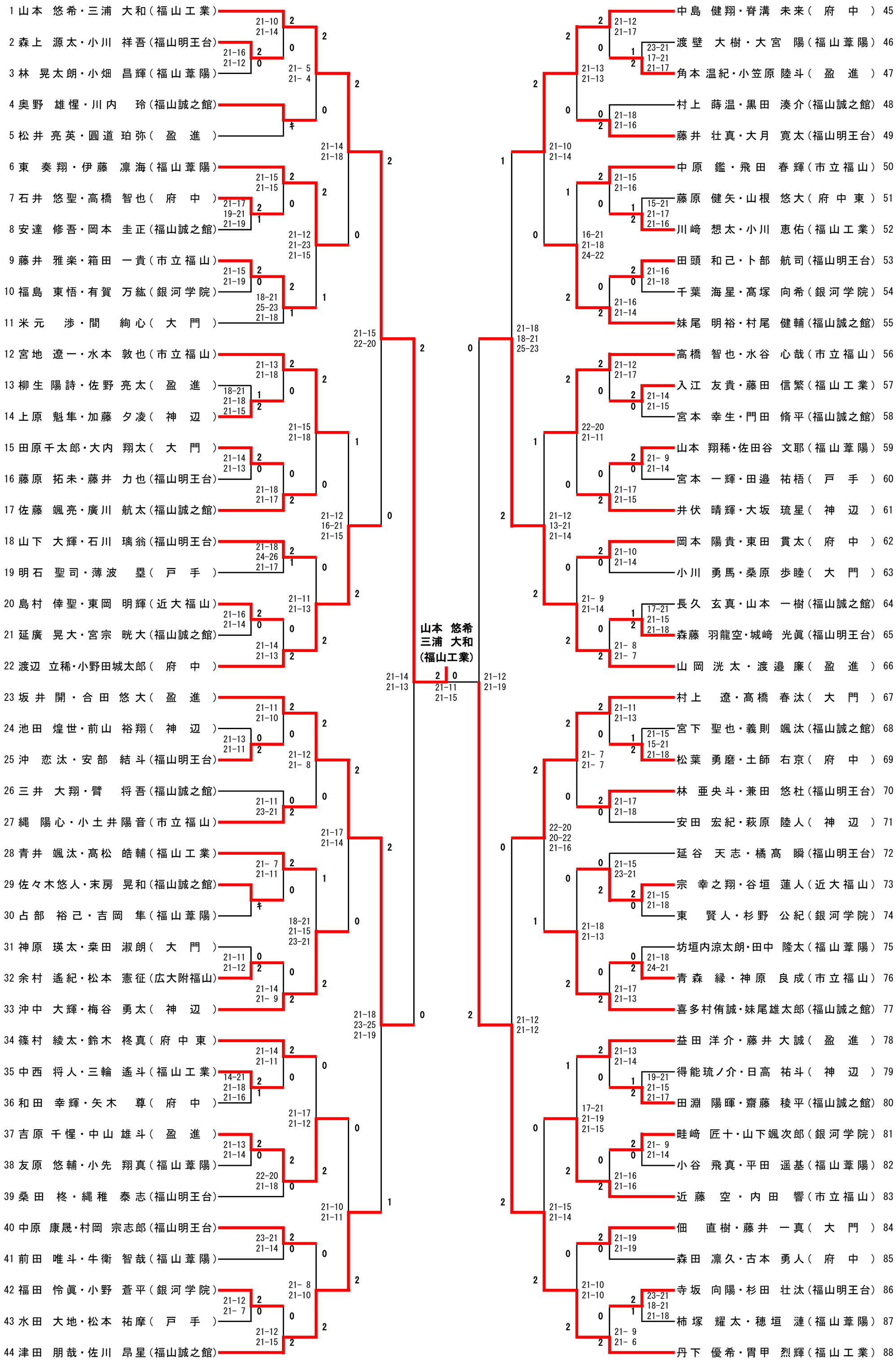
男子ダブルス