福山地区春季総体バドミントン競技　　2024年4月13、14、20日　市立福山高校、福山商業高校
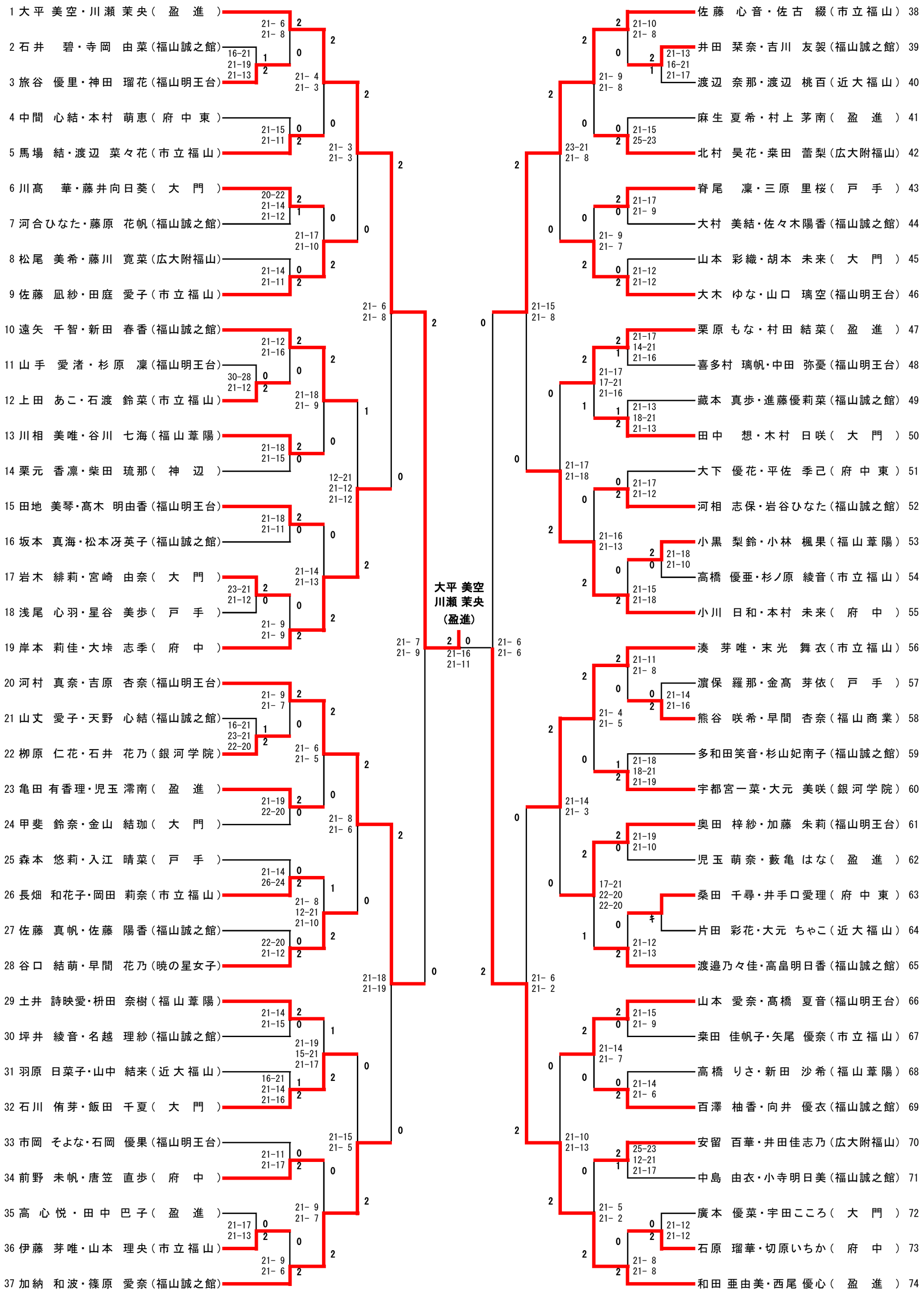
女子ダブルス