2023年度春季福山地区総体　　2023年4月15日　市立福山高校
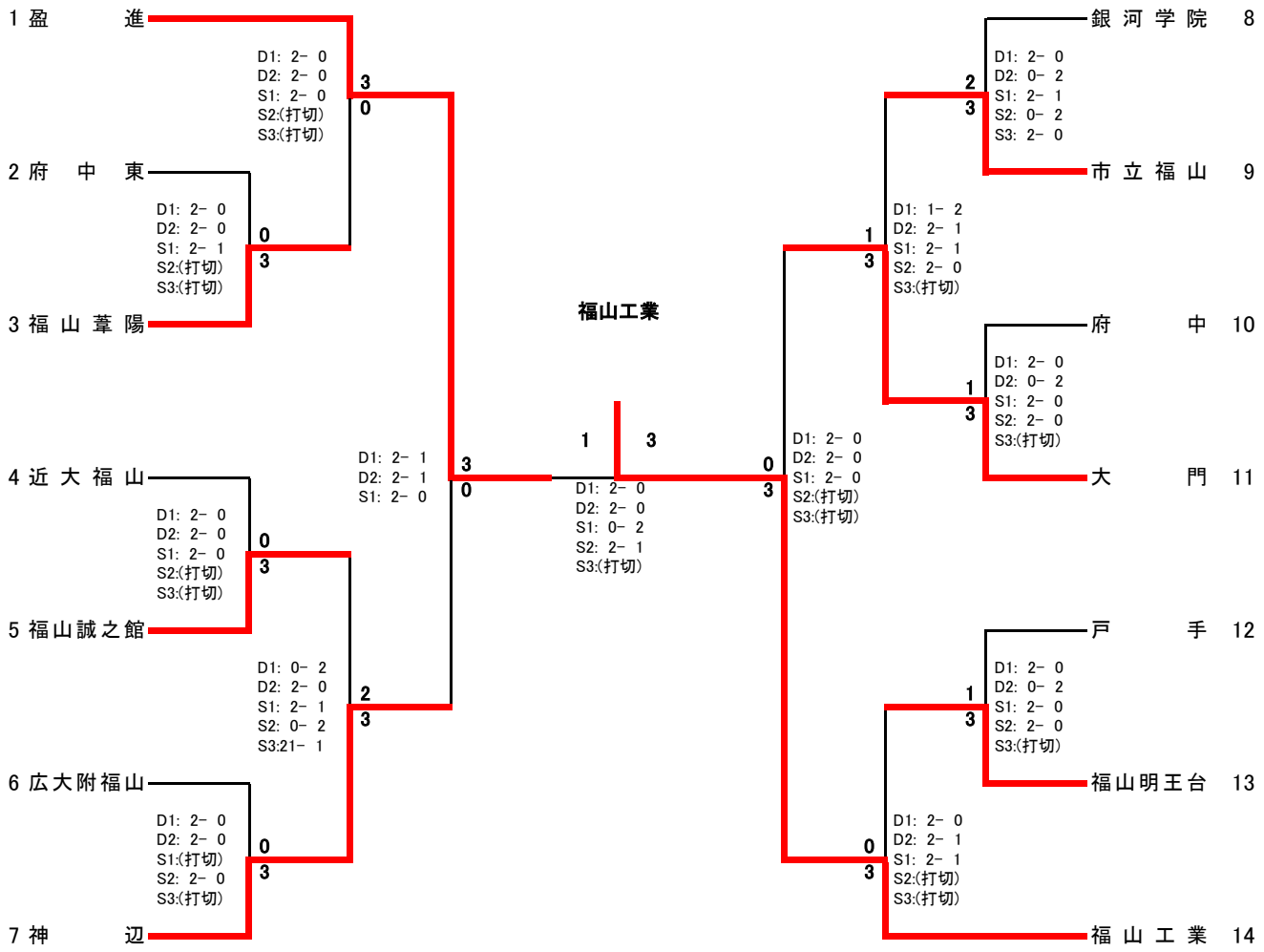
男子団体