男子シングルス（2）

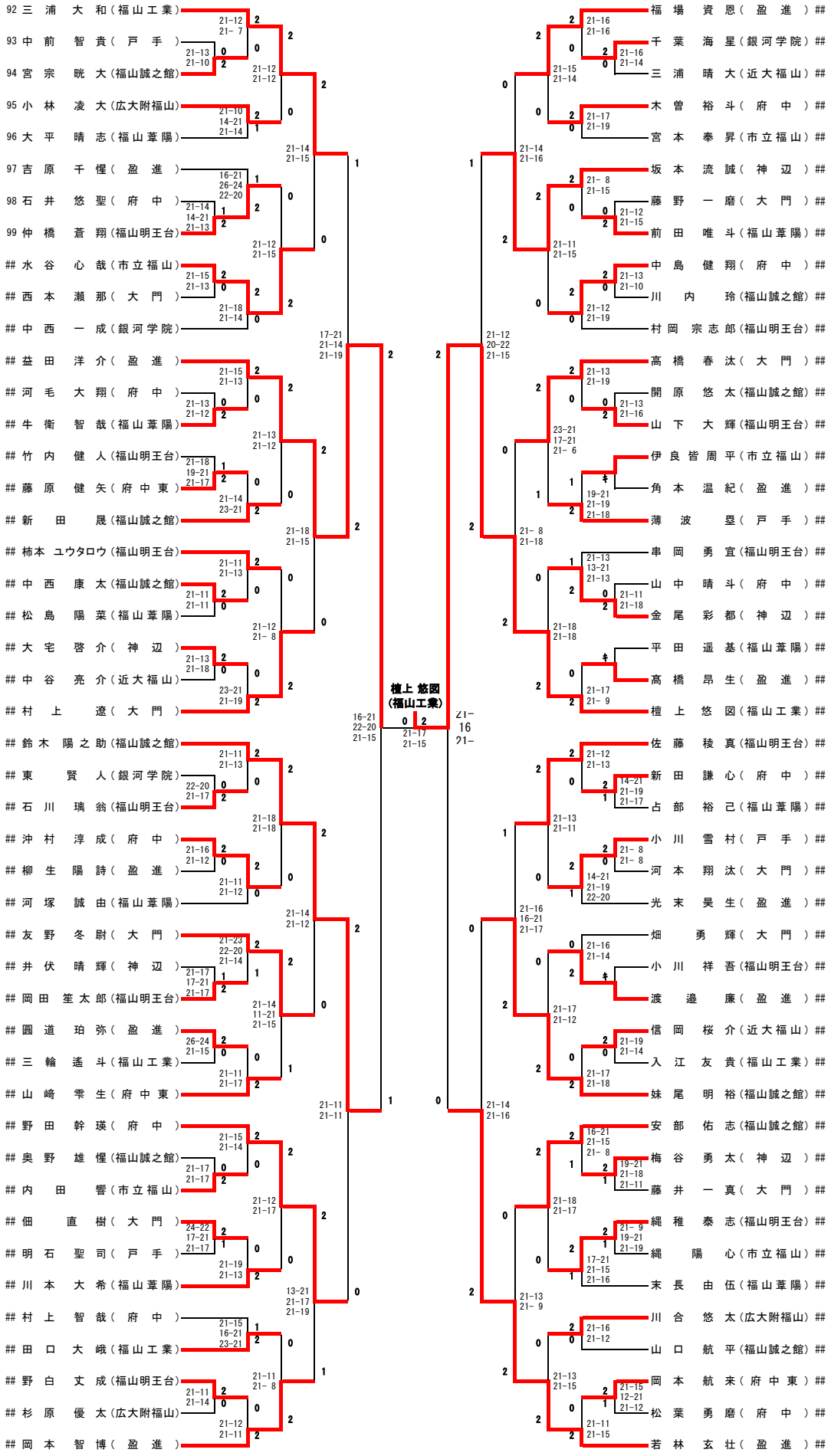
92 三浦 大和（福山工業）
93 中前 智貴（戸手）
94 宮宗 晄大（福山誠之館）
95 小林 凌大（広大附福山）
96 大平 晴志（福山葦陽）
97 吉原 千惺（盈進）
98 石井 悠聖（府中）
99 仲橋 蒼翔（福山明王台）
水谷 心哉（市立福山）
西本 瀬那（大門）
中西 一成（銀河学院）
益田 洋介（盈進）
河毛 大翔（府中）
牛衛 智哉（福山葦陽）
竹内 健人（福山明王台）
藤原 健矢（府中東）
新田 晟（福山誠之館）
柿本 ユウタロウ（福山明王台）
中西 康太（福山誠之館）
松島 陽菜（福山葦陽）
大宅 啓介（神辺）
中谷 亮介（近大福山）
村上 遼（大門）
鈴木 陽之助（福山誠之館）
東 賢人（銀河学院）
石川 璃翁（福山明王台）
沖村 淳成（府中）
柳生 陽詩（盈進）
河塚 誠由（福山葦陽）
友野 冬尉（大門）
井伏 晴輝（神辺）
岡田 笙太郎（福山明王台）
園道 珀弥（盈進）
三輪 遙斗（福山工業）
山崎 雫生（府中東）
野田 幹瑛（府中）
奥野 雄惺（福山誠之館）
内田 響（市立福山）
佃 直樹（大門）
明石 聖司（戸手）
川本 大希（福山葦陽）
村上 智哉（府中）
田口 大峨（福山工業）
野白 丈成（福山明王台）
杉原 優太（広大附福山）
岡本 智博（盈進）
福場 資恩（盈進）##
千葉 海星（銀河学院）##
三浦 晴大（近大福山）##
木曽 裕斗（府中）##
宮本 奉昇（市立福山）##
坂本 流誠（神辺）##
藤野 一磨（大門）##
前田 唯斗（福山葦陽）##
中島 健翔（府中）##
川内 玲（福山誠之館）##
村岡 宗志郎（福山明王台）##
高橋 春汰（大門）##
開原 悠太（福山誠之館）##
山下 大輝（福山明王台）##
伊良皆 周平（市立福山）##
角本 温紀（盈進）##
薄波 昱（戸手）##
串岡 勇宜（福山明王台）##
山中 晴斗（府中）##
金尾 彩都（神辺）##
平田 遥基（福山葦陽）##
高橋 昂生（盈進）##
檀上 悠図（福山工業）##
佐藤 稜真（福山明王台）##
新田 謙心（府中）##
占部 裕己（福山葦陽）##
小川 雪村（戸手）##
河本 翔汰（大門）##
光末 昊生（盈進）##
畑 勇輝（大門）##
小川 祥吾（福山明王台）##
渡邉 康（盈進）##
信岡 桜介（近大福山）##
入江 友貴（福山工業）##
妹尾 明裕（福山誠之館）##
安部 佑志（福山誠之館）##
梅谷 勇太（神辺）##
藤井 一真（大門）##
縄稚 泰志（福山明王台）##
縄 陽心（市立福山）##
末長 由伍（福山葦陽）##
川合 悠太（広大附福山）##
山口 航平（福山誠之館）##
岡本 航来（府中東）##
松葉 勇磨（府中）##
若林 玄壮（盈進）##
檀上 悠図
（福山工業）