# 男子シングルス（1）

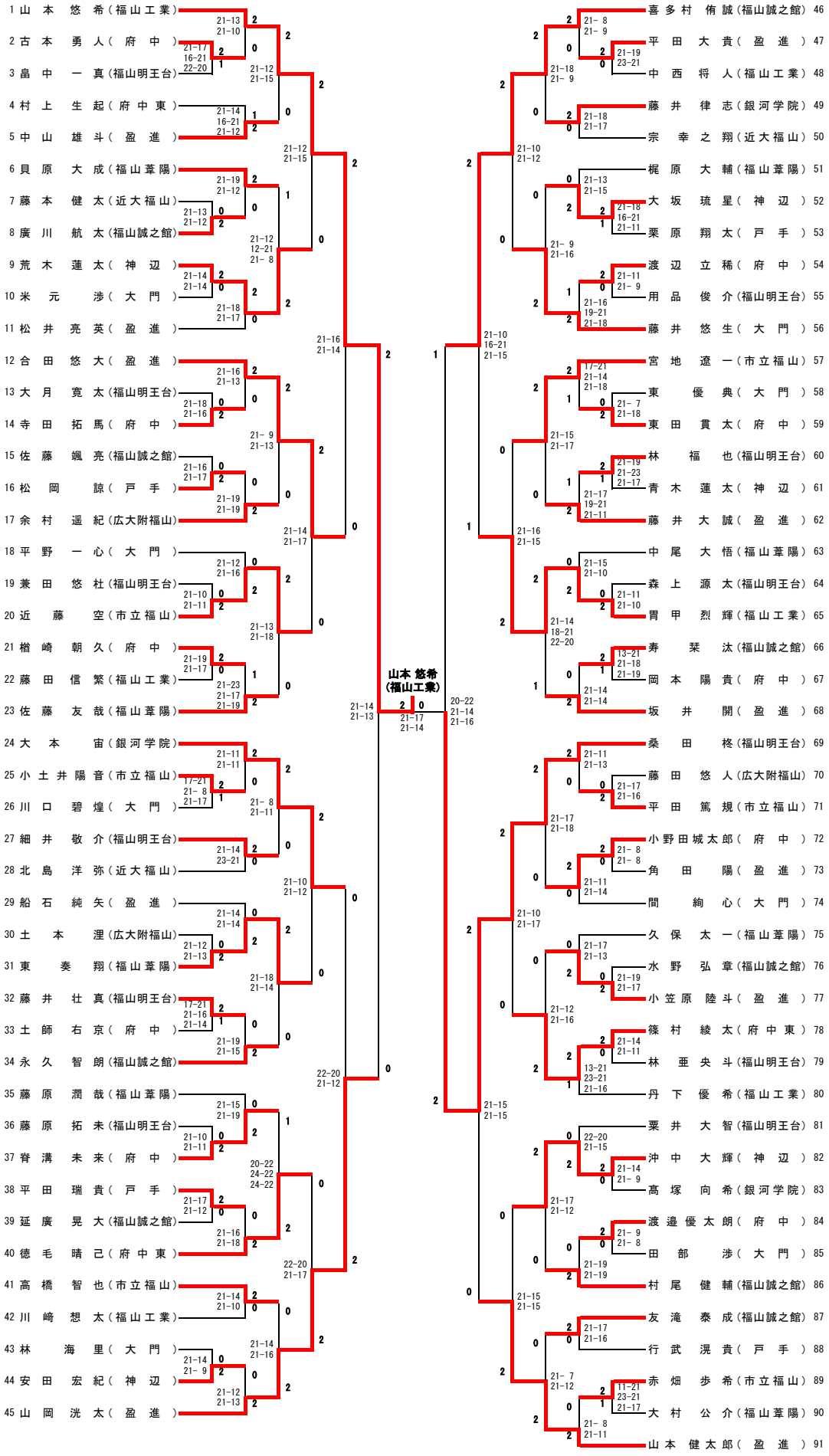
1 山本 悠希（福山工業）
2 古本 勇人（府中）
3 畠中 一真（福山明王台）
4 村上 生起（府中東）
5 中山 雄斗（盈進）
6 貝原 大成（福山葦陽）
7 藤本 健太（近大福山）
8 廣川 航太（福山誠之館）
9 荒木 蓮太（神辺）
10 米元 渉（大門）
11 松井 亮英（盈進）
12 合田 悠大（盈進）
13 大月 寛太（福山明王台）
14 寺田 拓馬（府中）
15 佐藤 颯亮（福山誠之館）
16 松岡 諒（戸手）
17 余村 遥紀（広大附福山）
18 平野 一心（大門）
19 兼田 悠杜（福山明王台）
20 近藤 空（市立福山）
21 楢崎 朝久（府中）
22 藤田 信繁（福山工業）
23 佐藤 友哉（福山葦陽）
24 大本 宙（銀河学院）
25 小土井 陽音（市立福山）
26 川口 碧煌（大門）
27 細井 敬介（福山明王台）
28 北島 洋弥（近大福山）
29 船石 純矢（盈進）
30 土本 浬（広大附福山）
31 東 奏翔（福山葦陽）
32 藤井 壮真（福山明王台）
33 土師 右京（府中）
34 永久 智朗（福山誠之館）
35 藤原 潤哉（福山葦陽）
36 藤原 拓未（福山明王台）
37 脊溝 未来（府中）
38 平田 瑞貴（戸手）
39 延廣 晃大（福山誠之館）
40 徳毛 晴己（府中東）
41 高橋 智也（市立福山）
42 川崎 想太（福山工業）
43 林 海里（大門）
44 安田 宏紀（神辺）
45 山岡 洸太（盈進）
山本 悠希
（福山工業）
喜多村 侑誠（福山誠之館） 46
平田 大貴（盈進） 47
中西 将人（福山工業） 48
藤井 律志（銀河学院） 49
宗 幸之翔（近大福山） 50
梶原 大輔（福山葦陽） 51
大坂 琉星（神辺） 52
栗原 翔太（戸手） 53
渡辺 立稀（府中） 54
用品 俊介（福山明王台） 55
藤井 悠生（大門） 56
宮地 遼一（市立福山） 57
東 優典（大門） 58
東田 貫太（府中） 59
林 福也（福山明王台） 60
青木 蓮太（神辺） 61
藤井 大誠（盈進） 62
中尾 大悟（福山葦陽） 63
森上 源太（福山明王台） 64
胃甲 烈輝（福山工業） 65
寿 栞汰（福山誠之館） 66
岡本 陽貴（府中） 67
坂井 開（盈進） 68
桑田 柊（福山明王台） 69
藤田 悠人（広大附福山） 70
平田 篤規（市立福山） 71
小野田城太郎（府中） 72
角田 陽（盈進） 73
間 絢心（大門） 74
久保 太一（福山葦陽） 75
水野 弘章（福山誠之館） 76
小笠原 陸斗（盈進） 77
篠村 綾太（府中東） 78
林 亜央斗（福山明王台） 79
丹下 優希（福山工業） 80
粟井 大智（福山明王台） 81
沖中 大輝（神辺） 82
高塚 向希（銀河学院） 83
渡邉 優太朗（府中） 84
田部 渉（大門） 85
村尾 健輔（福山誠之館） 86
友滝 泰成（福山誠之館） 87
行武 滉貴（戸手） 88
赤畑 歩希（市立福山） 89
大村 公介（福山葦陽） 90
山本 健太郎（盈進） 91