男子ダブルス

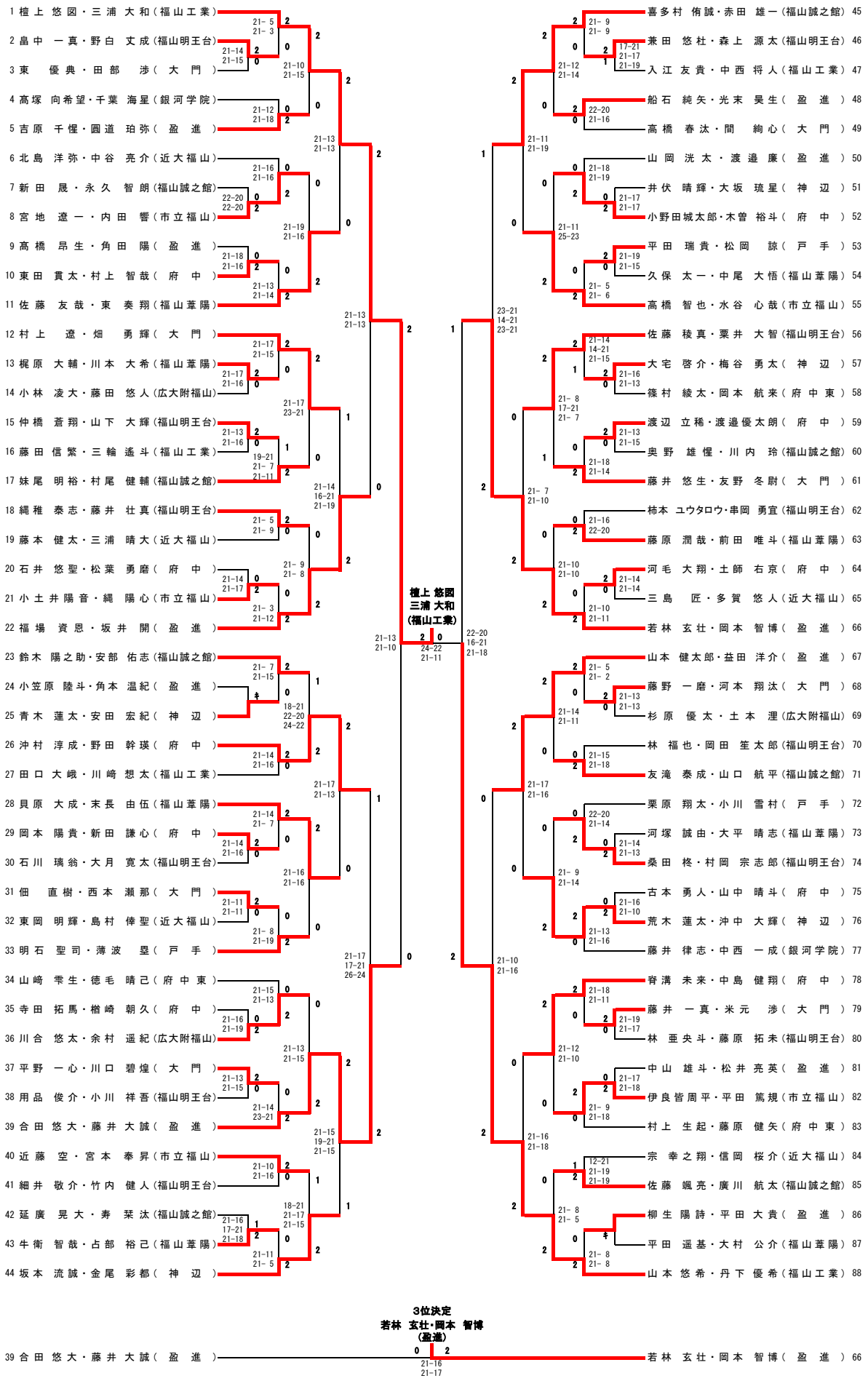
1 檀上 悠図・三浦 大和（福山工業）
2 畠中 一真・野白 丈成（福山明王台）
3 東 優典・田部 渉（大門）
4 髙塚 向希望・千葉 海星（銀河学院）
5 吉原 千惺・圓道 珀弥（盈進）
6 北島 洋弥・中谷 亮介（近大福山）
7 新田 晟・永久 智朗（福山誠之館）
8 宮地 遼一・内田 響（市立福山）
9 髙橋 昂生・角田 陽（盈進）
10 東田 貫太・村上 智哉（府中）
11 佐藤 友哉・東 奏翔（福山葦陽）
12 村上 遼・畑 勇輝（大門）
13 梶原 大輔・川本 大希（福山葦陽）
14 小林 凌大・藤田 悠人（広大附福山）
15 仲橋 蒼翔・山下 大輝（福山明王台）
16 藤田 信繁・三輪 遙斗（福山工業）
17 妹尾 明裕・村尾 健輔（福山誠之館）
18 縄稚 泰志・藤井 壮真（福山明王台）
19 藤本 健太・三浦 晴大（近大福山）
20 石井 悠聖・松葉 勇磨（府中）
21 小土井陽音・縄 陽心（市立福山）
22 福場 資恩・坂井 開（盈進）
23 鈴木 陽之助・安部 佑志（福山誠之館）
24 小笠原 陸斗・角本 温紀（盈進）
25 青木 蓮太・安田 宏紀（神辺）
26 沖村 淳成・野田 幹瑛（府中）
27 田口 大峨・川崎 想太（福山工業）
28 貝原 大成・末長 由伍（福山葦陽）
29 岡本 陽貴・新田 謙心（府中）
30 石川 璃翁・大月 寛太（福山明王台）
31 佃 直樹・西本 瀬那（大門）
32 東岡 明輝・島村 倖聖（近大福山）
33 明石 聖司・薄波 塁（戸手）
34 山崎 雫生・徳毛 晴己（府中東）
35 寺田 拓馬・楢崎 朝久（府中）
36 川合 悠太・余村 遥紀（広大附福山）
37 平野 一心・川口 碧煌（大門）
38 用品 俊介・小川 祥吾（福山明王台）
39 合田 悠大・藤井 大誠（盈進）
40 近藤 空・宮本 泰昇（市立福山）
41 細井 敬介・竹内 健人（福山明王台）
42 延廣 晃大・寿 栞汰（福山誠之館）
43 牛衛 智哉・占部 裕己（福山葦陽）
44 坂本 流誠・金尾 彩都（神辺）
45 喜多村 侑誠・赤田 雄一（福山誠之館）
46 兼田 悠杜・森上 源太（福山明王台）
47 入江 友貴・中西 将人（福山工業）
48 船石 純矢・光末 昊生（盈進）
49 高橋 春汰・間 絢心（大門）
50 山岡 洸太・渡邉 廉（盈進）
51 井伏 晴輝・大坂 琉星（神辺）
52 小野田城太郎・木曽 裕斗（府中）
53 平田 瑞貴・松岡 諒（戸手）
54 久保 太一・中尾 大悟（福山葦陽）
55 高橋 智也・水谷 心哉（市立福山）
56 佐藤 稜真・粟井 大智（福山明王台）
57 大宅 啓介・梅谷 勇太（神辺）
58 篠村 綾太・岡本 航来（府中東）
59 渡辺 立稀・渡邉優太朗（府中）
60 奥野 雄惺・川内 玲（福山誠之館）
61 藤井 悠生・友野 冬尉（大門）
62 柿本 ユウタロウ・串岡 勇宜（福山明王台）
63 藤原 潤哉・前田 唯斗（福山葦陽）
64 河毛 大翔・土師 右京（府中）
65 三島 匠・多賀 悠人（近大福山）
66 若林 玄壮・岡本 智博（盈進）
67 山本 健太郎・益田 洋介（盈進）
68 藤野 一磨・河本 翔汰（大門）
69 杉原 優太・土本 浬（広大附福山）
70 林 福也・岡田 笙太郎（福山明王台）
71 友滝 泰成・山口 航平（福山誠之館）
72 栗原 翔太・小川 雪村（戸手）
73 河塚 誠由・大平 晴志（福山葦陽）
74 桑田 柊・村岡 宗志郎（福山明王台）
75 古本 勇人・山中 晴斗（府中）
76 荒木 蓮太・沖中 大輝（神辺）
77 藤井 律志・中西 一成（銀河学院）
78 脊溝 未来・中島 健翔（府中）
79 藤井 一真・米元 渉（大門）
80 林 亜央斗・藤原 拓未（福山明王台）
81 中山 雄斗・松井 亮英（盈進）
82 伊良皆周平・平田 篤規（市立福山）
83 村上 生起・藤原 健矢（府中東）
84 宗 幸之翔・信岡 桜介（近大福山）
85 佐藤 颯亮・廣川 航太（福山誠之館）
86 柳生 陽詩・平田 大貴（盈進）
87 平田 遥基・大村 公介（福山葦陽）
88 山本 悠希・丹下 優希（福山工業）
檀上 悠図
三浦 大和
（福山工業）
3位決定
若林 玄壮・岡本 智博
（盈進）