女子シングルス（1）

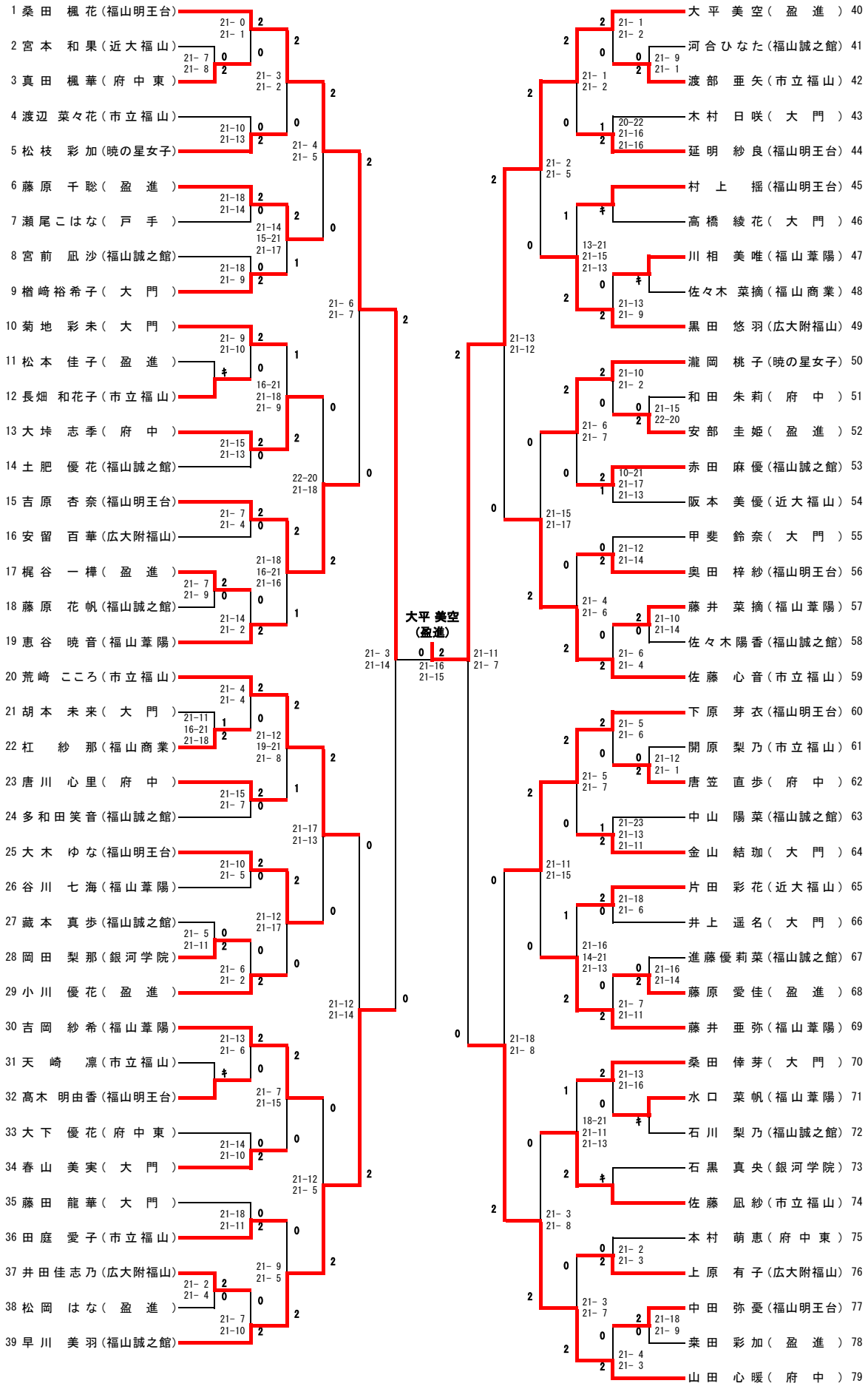
1 桑田　楓花（福山明王台）
2 宮本　和果（近大福山）
3 真田　楓華（府中東）
4 渡辺　菜々花（市立福山）
5 松枝　彩加（暁の星女子）
6 藤原　千聡（盈進）
7 瀬尾こはな（戸手）
8 宮前　凪沙（福山誠之館）
9 楢崎裕希子（大門）
10 菊地　彩未（大門）
11 松本　佳子（盈進）
12 長畑　和花子（市立福山）
13 大垰　志季（府中）
14 土肥　優花（福山誠之館）
15 吉原　杏奈（福山明王台）
16 安留　百華（広大附福山）
17 梶谷　一樺（盈進）
18 藤原　花帆（福山誠之館）
19 恵谷　暁音（福山葦陽）
20 荒崎　こころ（市立福山）
21 胡本　未来（大門）
22 杠　紗那（福山商業）
23 唐川　心里（府中）
24 多和田笑音（福山誠之館）
25 大木　ゆな（福山明王台）
26 谷川　七海（福山葦陽）
27 藏本　真歩（福山誠之館）
28 岡田　梨那（銀河学院）
29 小川　優花（盈進）
30 吉岡　紗希（福山葦陽）
31 天崎　凛（市立福山）
32 高木　明由香（福山明王台）
33 大下　優花（府中東）
34 春山　美実（大門）
35 藤田　龍華（大門）
36 田庭　愛子（市立福山）
37 井田佳志乃（広大附福山）
38 松岡　はな（盈進）
39 早川　美羽（福山誠之館）
40 大平　美空（盈進）
41 河合ひなた（福山誠之館）
42 渡部　亜矢（市立福山）
43 木村　日咲（大門）
44 延明　紗良（福山明王台）
45 村上　揺（福山明王台）
46 高橋　綾花（大門）
47 川相　美唯（福山葦陽）
48 佐々木　菜摘（福山商業）
49 黒田　悠羽（広大附福山）
50 瀧岡　桃子（暁の星女子）
51 和田　朱莉（府中）
52 安部　圭姫（盈進）
53 赤田　麻優（福山誠之館）
54 阪本　美優（近大福山）
55 甲斐　鈴奈（大門）
56 奥田　梓紗（福山明王台）
57 藤井　菜摘（福山葦陽）
58 佐々木陽香（福山誠之館）
59 佐藤　心音（市立福山）
60 下原　芽衣（福山明王台）
61 開原　梨乃（市立福山）
62 唐笠　直歩（府中）
63 中山　陽菜（福山誠之館）
64 金山　結珈（大門）
65 片田　彩花（近大福山）
66 井上　遥名（大門）
67 進藤優莉菜（福山誠之館）
68 藤原　愛佳（盈進）
69 藤井　亜弥（福山葦陽）
70 桑田　倖芽（大門）
71 水口　菜帆（福山葦陽）
72 石川　梨乃（福山誠之館）
73 石黒　真央（銀河学院）
74 佐藤　凪紗（市立福山）
75 本村　萌恵（府中東）
76 上原　有子（広大附福山）
77 中田　弥憂（福山明王台）
78 桒田　彩加（盈進）
79 山田　心暖（府中）
大平 美空
（盈進）