男子シングルス（2）

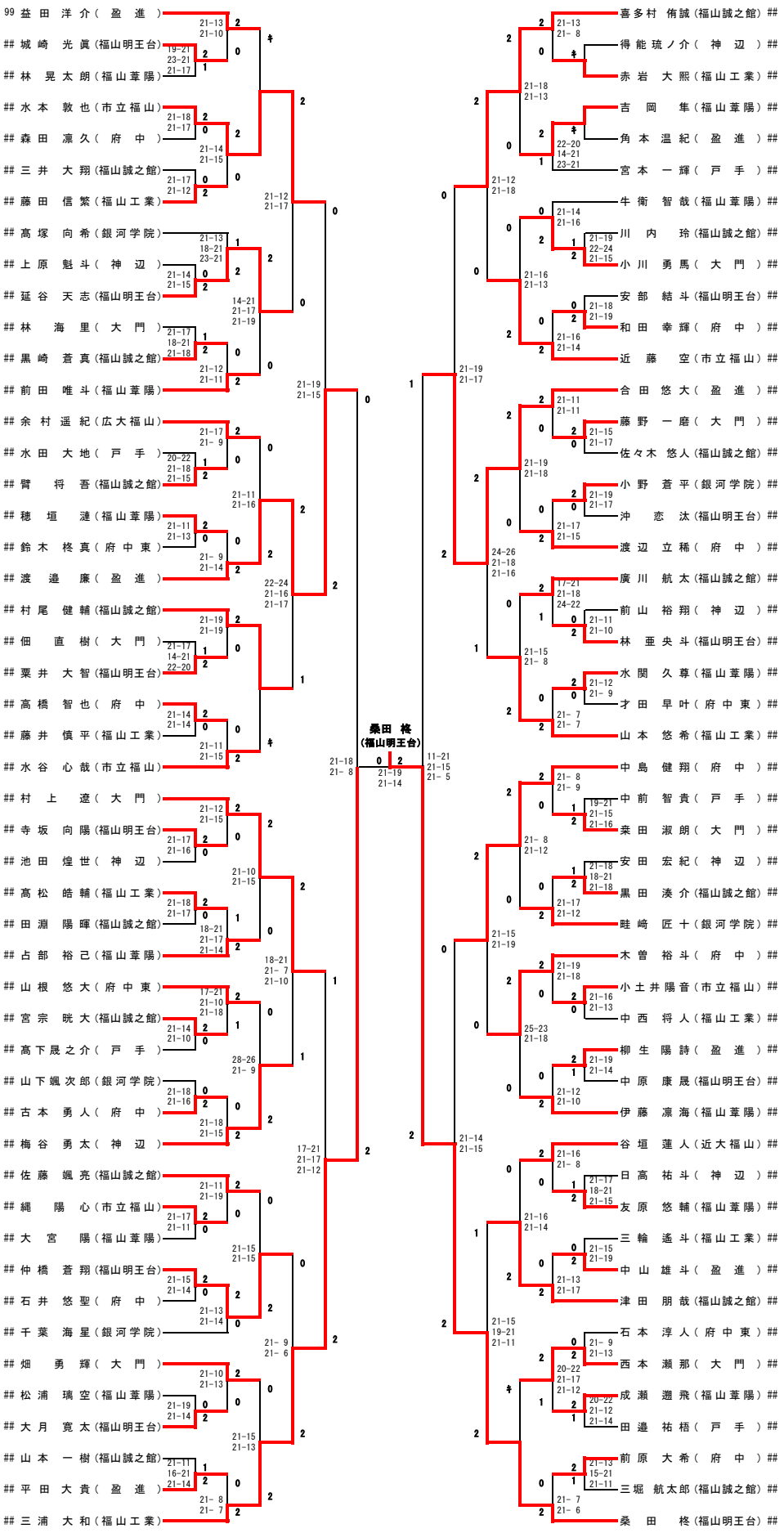
99 益田 洋介（盈 進）
城崎 光眞（福山明王台）
林 晃太朗（福山葦陽）
水本 敦也（市立福山）
森田 凛久（府 中）
三井 大翔（福山誠之館）
藤田 信繁（福山工業）
高塚 向希（銀河学院）
上原 魁斗（神 辺）
延谷 天志（福山明王台）
林 海里（大 門）
黒崎 蒼真（福山誠之館）
前田 唯斗（福山葦陽）
余村 遥紀（広大福山）
水田 大地（戸 手）
臂 将吾（福山誠之館）
穂垣 漣（福山葦陽）
鈴木 柊真（府中東）
渡邉 廉（盈 進）
村尾 健輔（福山誠之館）
佃 直樹（大 門）
粟井 大智（福山明王台）
高橋 智也（府 中）
藤井 慎平（福山工業）
水谷 心哉（市立福山）
村上 遼（大 門）
寺坂 向陽（福山明王台）
池田 煌世（神 辺）
高松 皓輔（福山工業）
田淵 陽暉（福山誠之館）
占部 裕己（福山葦陽）
山根 悠大（府中東）
宮宗 晄大（福山誠之館）
高下晟之介（戸 手）
山下颯次郎（銀河学院）
古本 勇人（府 中）
梅谷 勇太（神 辺）
佐藤 颯亮（福山誠之館）
縄 陽心（市立福山）
大宮 陽（福山葦陽）
仲橋 蒼翔（福山明王台）
石井 悠聖（府 中）
千葉 海星（銀河学院）
畑 勇輝（大 門）
松浦 璃空（福山葦陽）
大月 寛太（福山明王台）
山本 一樹（福山誠之館）
平田 大貴（盈 進）
三浦 大和（福山工業）
桑田 柊（福山明王台）
喜多村 侑誠（福山誠之館）##
得能琉ノ介（神 辺）##
赤岩 大熙（福山工業）##
吉岡 隼（福山葦陽）##
角本 温紀（盈 進）##
宮本 一輝（戸 手）##
牛衛 智哉（福山葦陽）##
川内 玲（福山誠之館）##
小川 勇馬（大 門）##
安部 結斗（福山明王台）##
和田 幸輝（府 中）##
近藤 空（市立福山）##
合田 悠大（盈 進）##
藤野 一磨（大 門）##
佐々木 悠人（福山誠之館）##
小野 蒼平（銀河学院）##
沖 恋汰（福山明王台）##
渡辺 立稀（府 中）##
廣川 航太（福山誠之館）##
前山 裕翔（神 辺）##
林 亜央斗（福山明王台）##
水関 久尊（福山葦陽）##
才田 早叶（府中東）##
山本 悠希（福山工業）##
中島 健翔（府 中）##
中前 智貴（戸 手）##
粟田 淑朗（大 門）##
安田 宏紀（神 辺）##
黒田 湊介（福山誠之館）##
畦崎 匠十（銀河学院）##
木曽 裕斗（府 中）##
小土井陽音（市立福山）##
中西 将人（福山工業）##
柳生 陽詩（盈 進）##
中原 康晟（福山明王台）##
伊藤 凛海（福山葦陽）##
谷垣 蓮人（近大福山）##
日高 祐斗（神 辺）##
友原 悠輔（福山葦陽）##
三輪 遙斗（福山工業）##
中山 雄斗（盈 進）##
津田 朋哉（福山誠之館）##
石本 淳人（府中東）##
西本 瀬那（大 門）##
成瀬 遊飛（福山葦陽）##
田邉 祐梧（戸 手）##
前原 大希（府 中）##
三堀 航太郎（福山誠之館）##
桑田 柊（福山明王台）##