男子シングルス（1）

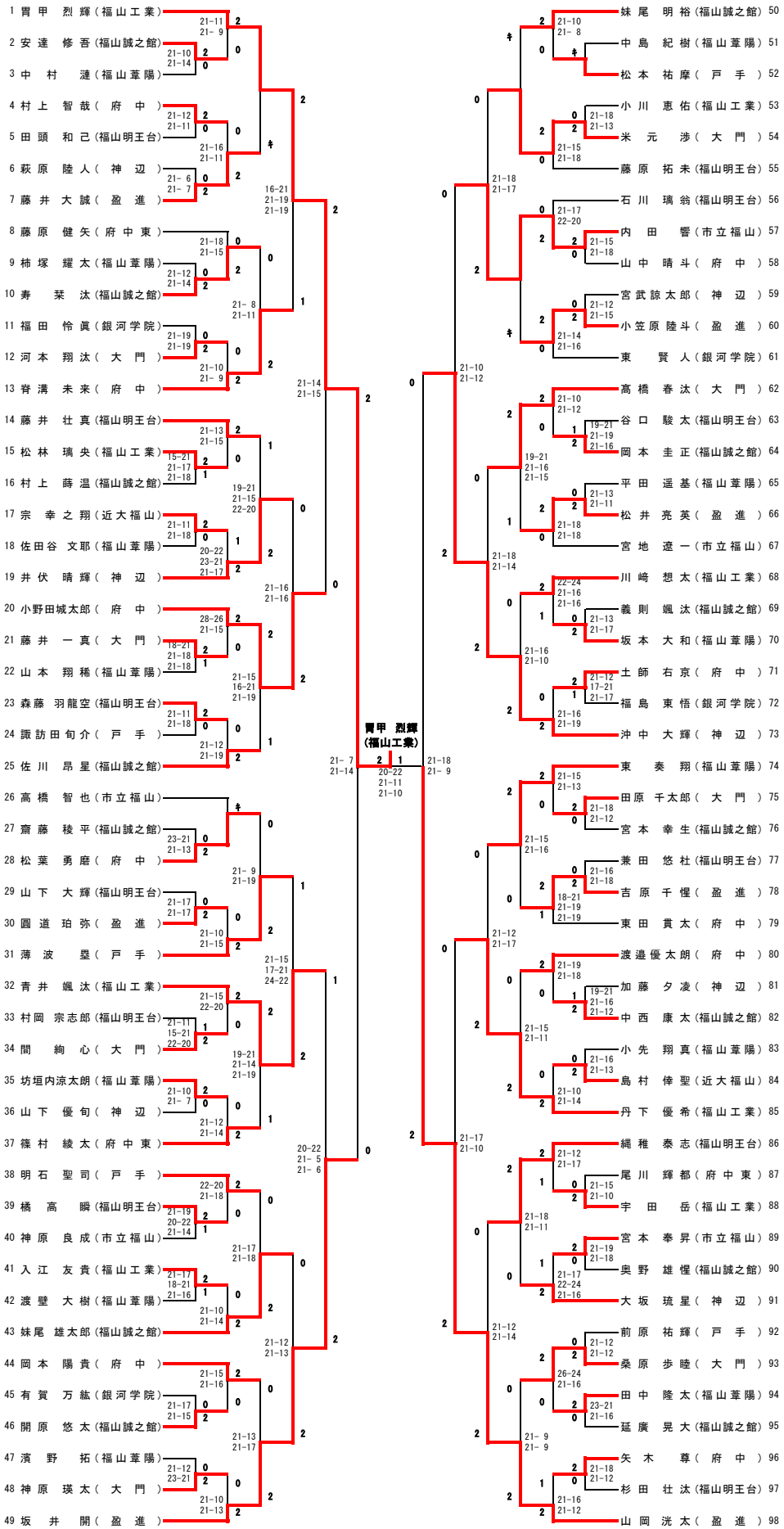
1 胃甲 烈輝（福山工業）
2 安達 修吾（福山誠之館）
3 中村 漣（福山葦陽）
4 村上 智哉（府中）
5 田頭 和己（福山明王台）
6 萩原 陸人（神辺）
7 藤井 大誠（盈進）
8 藤原 健矢（府中東）
9 柿塚 耀太（福山葦陽）
10 寿 栞汰（福山誠之館）
11 福田 怜眞（銀河学院）
12 河本 翔汰（大門）
13 脊溝 未来（府中）
14 藤井 壮真（福山明王台）
15 松林 璃央（福山工業）
16 村上 蒔温（福山誠之館）
17 宗 幸之翔（近大福山）
18 佐田谷 文耶（福山葦陽）
19 井伏 晴輝（神辺）
20 小野田城太郎（府中）
21 藤井 一真（大門）
22 山本 翔稀（福山葦陽）
23 森藤 羽龍空（福山明王台）
24 諏訪田旬介（戸手）
25 佐川 昂星（福山誠之館）
26 高橋 智也（市立福山）
27 齋藤 稜平（福山誠之館）
28 松葉 勇磨（府中）
29 山下 大輝（福山明王台）
30 圓道 珀弥（盈進）
31 薄波 塁（戸手）
32 青井 颯汰（福山工業）
33 村岡 宗志郎（福山明王台）
34 間 絢心（大門）
35 坊垣内涼太朗（福山葦陽）
36 山下 優旬（神辺）
37 篠村 綾太（府中東）
38 明石 聖司（戸手）
39 橘 高 瞬（福山明王台）
40 神原 良成（市立福山）
41 入江 友貴（福山工業）
42 渡壁 大樹（福山葦陽）
43 妹尾 雄太郎（福山誠之館）
44 岡本 陽貴（府中）
45 有賀 万紘（銀河学院）
46 開原 悠太（福山誠之館）
47 濱野 拓（福山葦陽）
48 神原 瑛太（大門）
49 坂井 開（盈進）
50 妹尾 明裕（福山誠之館）
51 中島 紀樹（福山葦陽）
52 松本 祐摩（戸手）
53 小川 恵佑（福山工業）
54 米元 渉（大門）
55 藤原 拓未（福山明王台）
56 石川 璃翁（福山明王台）
57 内田 響（市立福山）
58 山中 晴斗（府中）
59 宮武諒太郎（神辺）
60 小笠原陸斗（盈進）
61 東 賢人（銀河学院）
62 高橋 春汰（大門）
63 谷口 駿太（福山明王台）
64 岡本 圭正（福山誠之館）
65 平田 遥基（福山葦陽）
66 松井 亮英（盈進）
67 宮地 遼一（市立福山）
68 川崎 想太（福山工業）
69 義則 颯汰（福山誠之館）
70 坂本 大和（福山葦陽）
71 土師 右京（府中）
72 福島 東悟（銀河学院）
73 沖中 大輝（神辺）
74 東 奏翔（福山葦陽）
75 田原 千太郎（大門）
76 宮本 幸生（福山誠之館）
77 兼田 悠杜（福山明王台）
78 吉原 千惺（盈進）
79 東田 貴太（府中）
80 渡邉優太朗（府中）
81 加藤 夕凌（神辺）
82 中西 康太（福山誠之館）
83 小先 翔真（福山葦陽）
84 島村 倖聖（近大福山）
85 丹下 優希（福山工業）
86 縄稚 泰志（福山明王台）
87 尾川 輝都（府中東）
88 宇田 岳（福山工業）
89 宮本 奉昇（市立福山）
90 奥野 雄惺（福山誠之館）
91 大坂 琉星（神辺）
92 前原 祐輝（戸手）
93 桑原 歩睦（大門）
94 田中 隆太（福山葦陽）
95 延廣 晃大（福山誠之館）
96 矢木 尊（府中）
97 杉田 壮汰（福山明王台）
98 山岡 洸太（盈進）
胃甲 烈輝
（福山工業）