福山地区秋季総体バドミントン競技　　2023年9月3,9日　神辺高校、大門高校
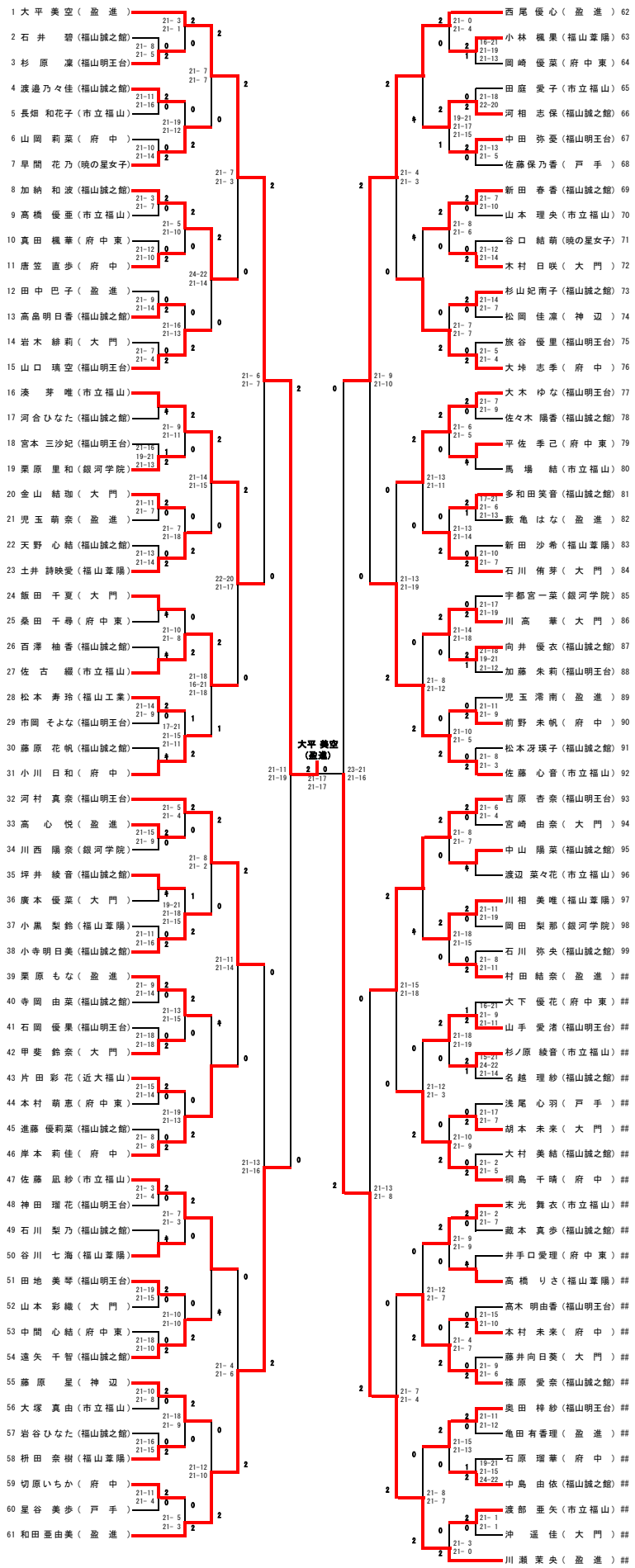
女子シングルス