福山地区秋季総体バドミントン競技　　2023年9月2日　神辺高校
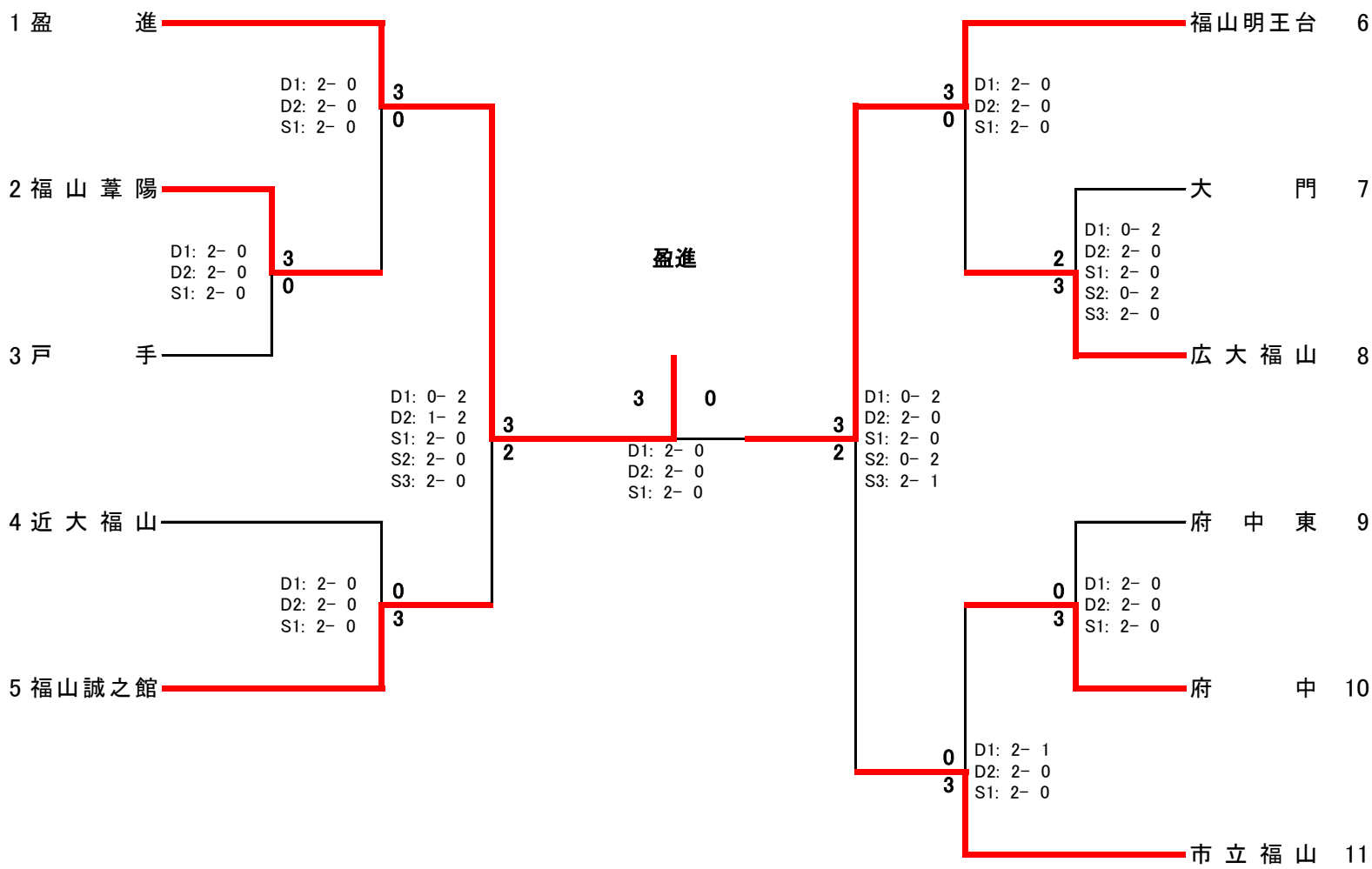
女子団体