福山地区バドミントン1･2年生大会　　2024年1月20,21日　福山工業高校
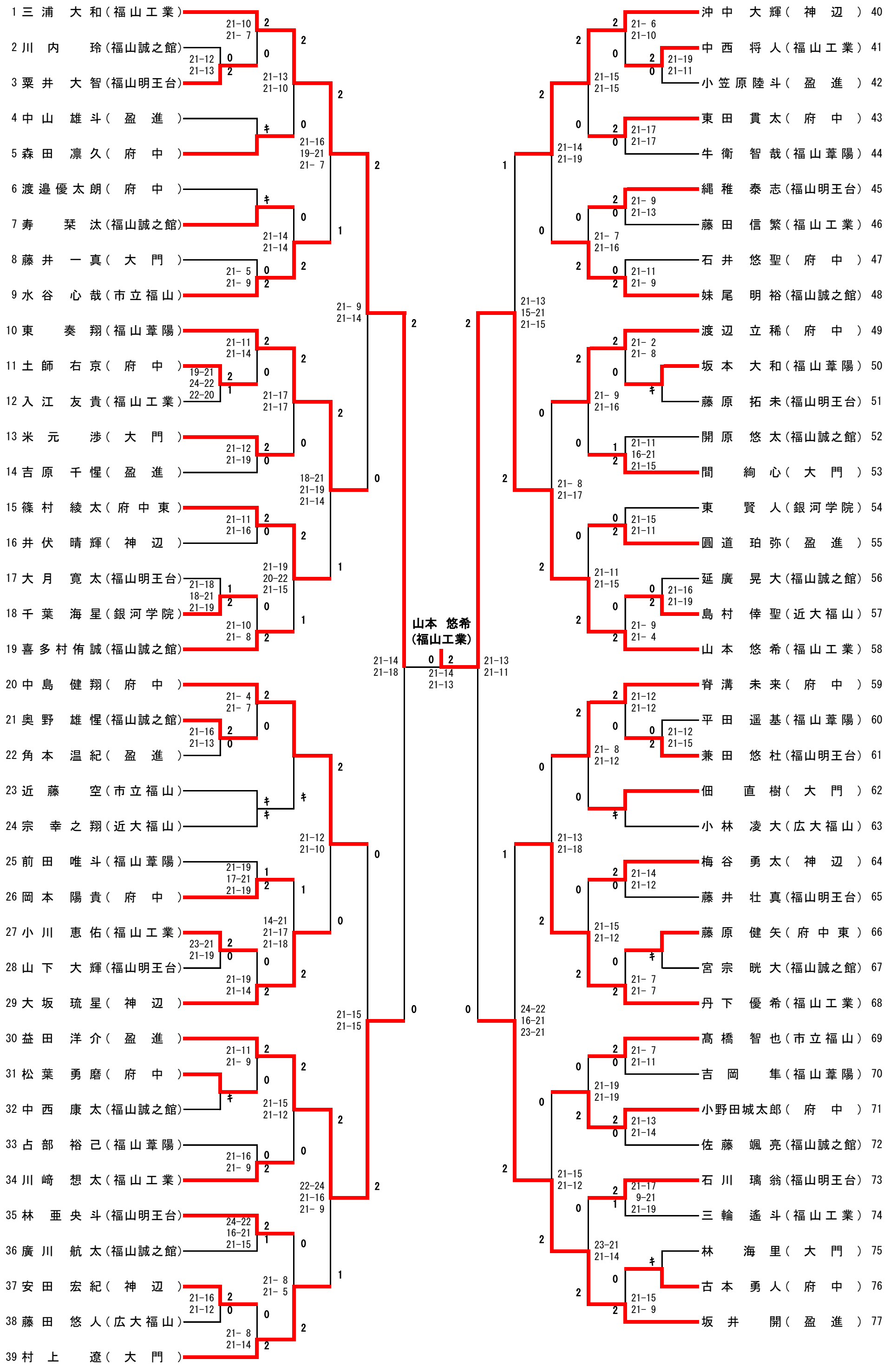
2年生男子シングルス