福山地区バドミントン1･2年生大会　　2024年1月27,28日　福山明王台高校
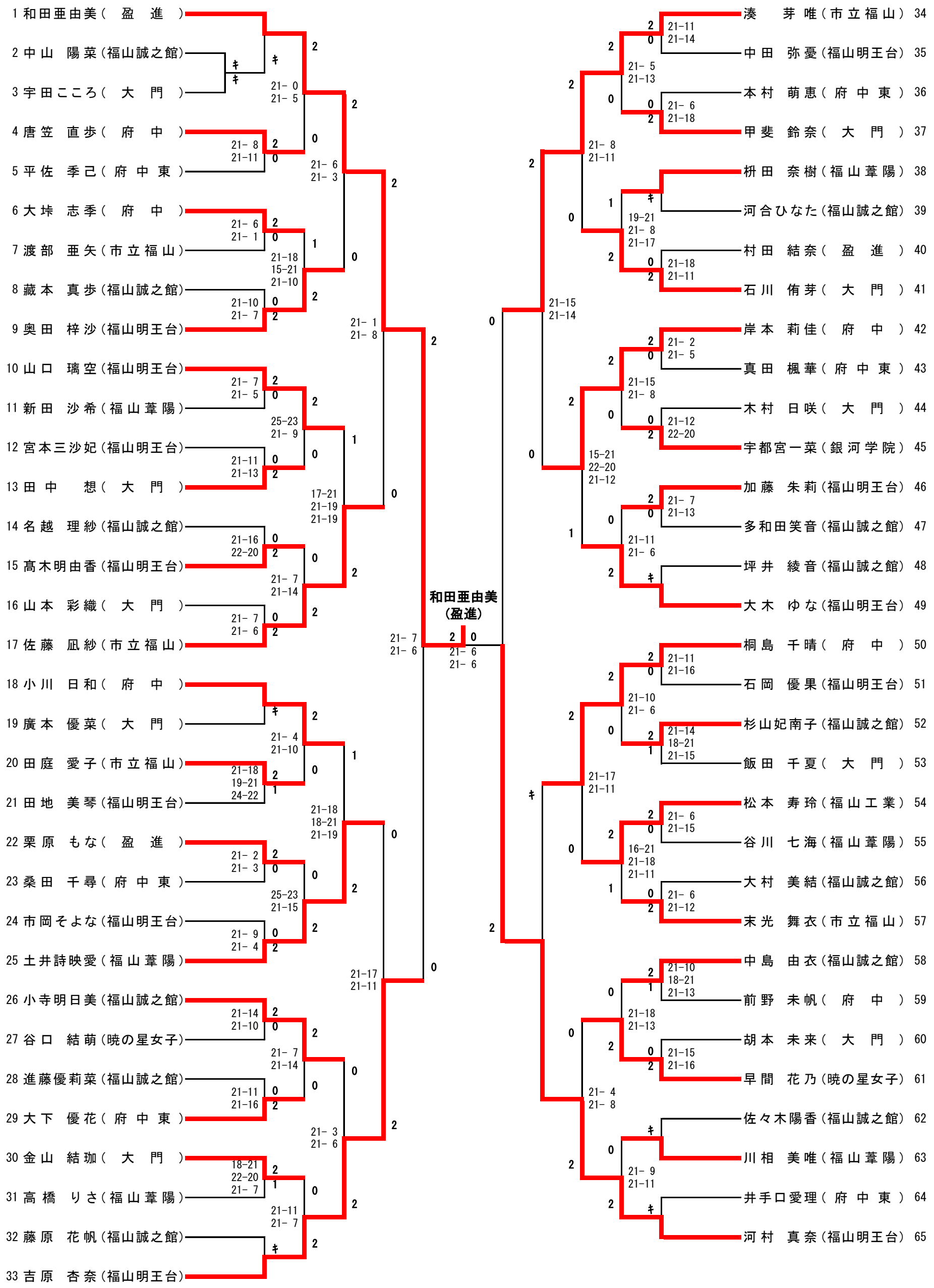
2年生女子シングルス