福山地区バドミントン1･2年生大会　　2024年1月27, 28日　福山明王台高校
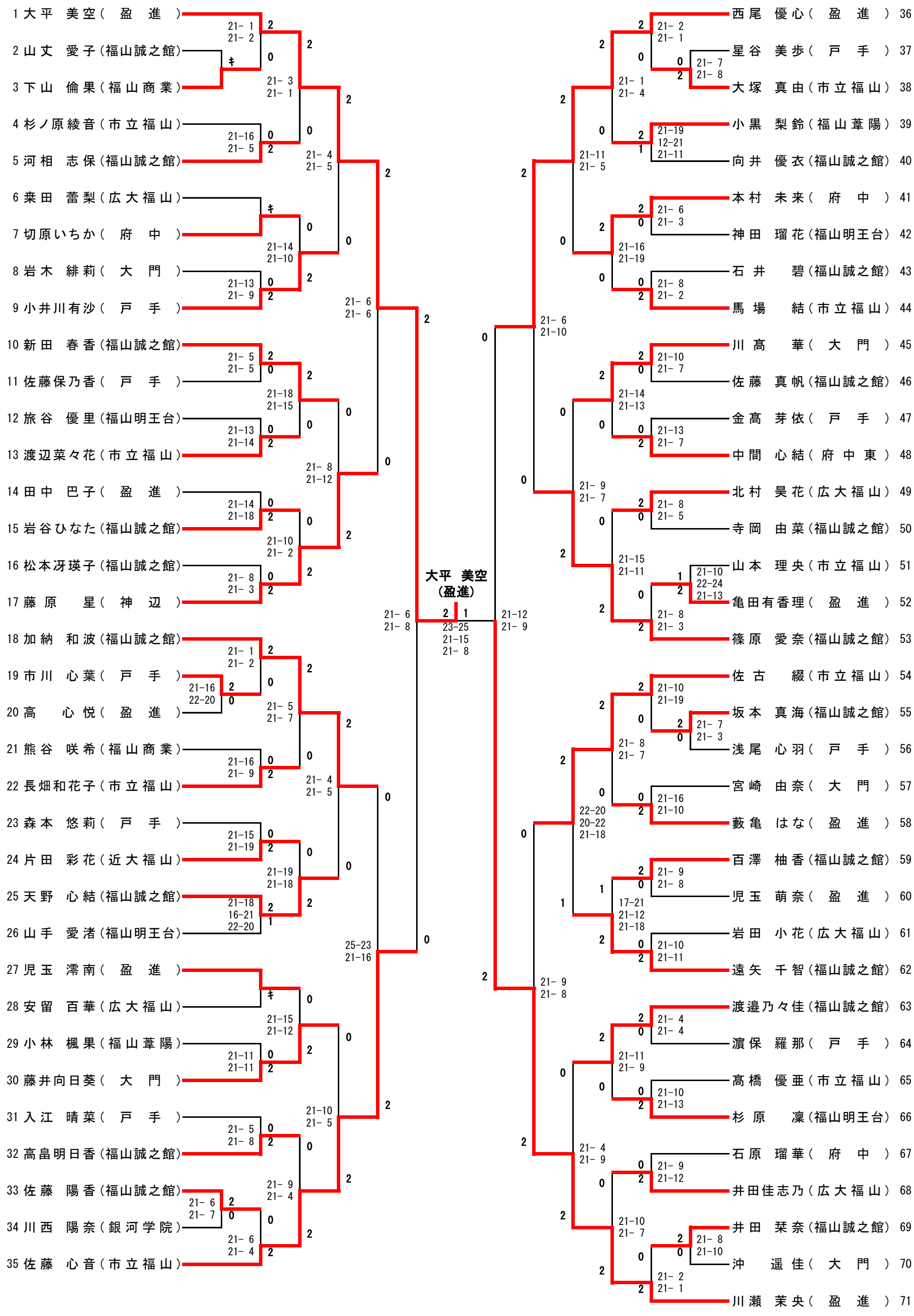
1年生女子シングルス