令和3年度広島県高等学校総合体育大会バドミントン競技個人対抗戦　　2021年6月5・6日　みよし公園カルチャーセンター・呉宮原高校　記録：池田　晋也
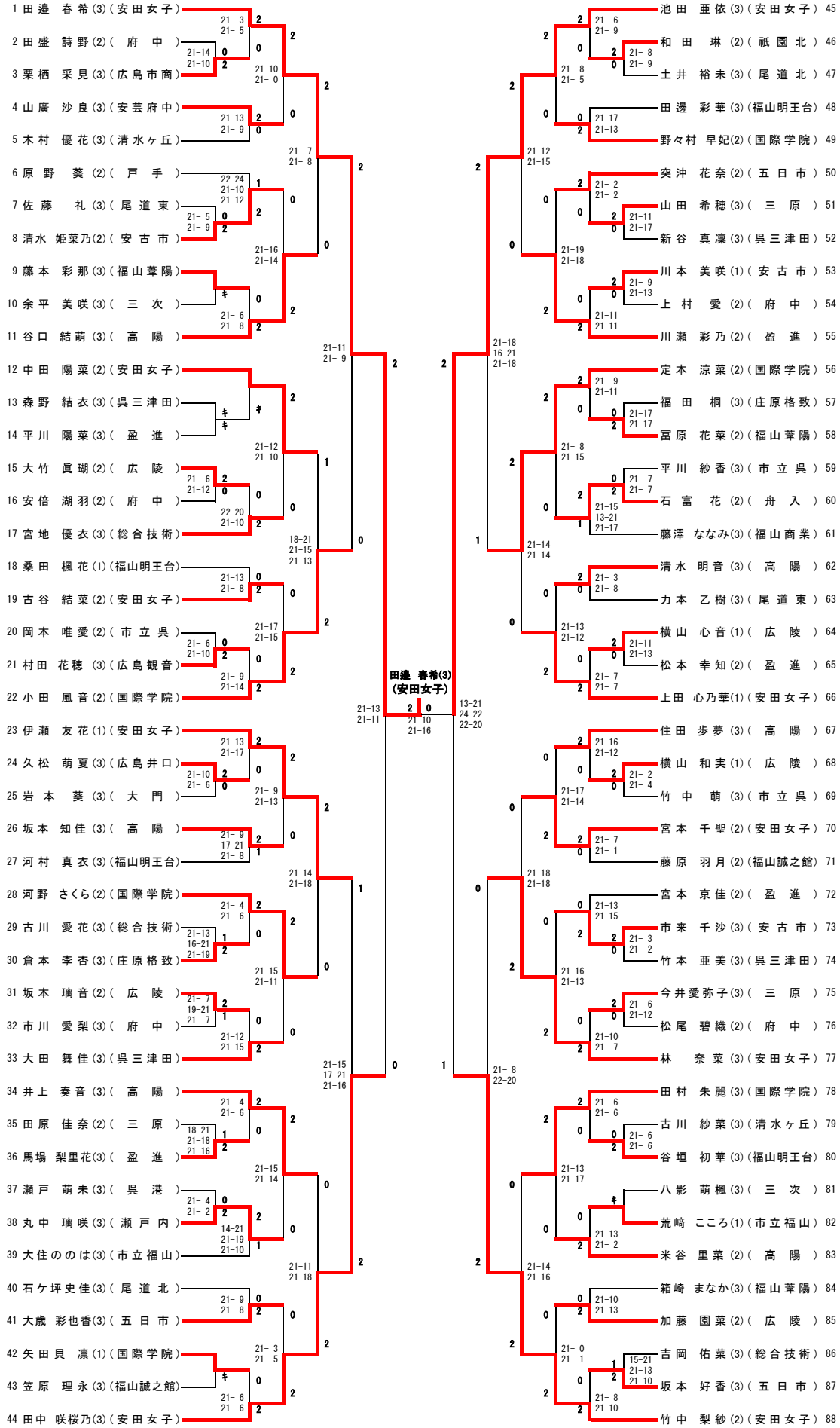
女子シングルス